ŒRTLI

Domoplus® DPSM 250

Chaudière à condensation à gaz

Instructions
pour l'utilisateur

Instructions d'installation
pour le chauffagiste

01.02 - 0298098 FR

Sommaire

Instructions pour l‘utilisateur

Description du produit 4

Application 4

Caractéristiques de produit 4

Structure de la chaudière DPSM 250 5

Commande de la chaudière 6

Instructions de sécurité 6

Généralement 6

Éléments d‘annonce et de commande 7

Mise en route 8

Production d‘eau chaude 9

Etats de fonctionnement 9

Défauts 9

Dépannage 9

Arrêt de l‘installation 10

En cas d‘absence prolongée 10

Arrêt complet de l‘installation 10

Protection contre le gel 10

Entretien 10

Instructions d‘installation pour le chauffagiste

Instructions de sécurité 11

Consignes d‘installation 11

Directives et normes (FR) 11

Directives et normes (BE) 11

Consignes générales 11

Batiments d‘habitation 12

Etablissements recevant du public 12

Variantes d‘installation 13

Exemples de système hydraulique 15

Installation 17

Mise en place..... 17

Raccordement gaz 18

Raccordement de l‘évacuation des fumées.. 18

Raccordement hydraulique 18

Raccordement électrique 20

Evacuation de l‘eau de condensation 21

Préparations mise en route 22

Mise en route 23

Mesure des fumée 24

Réglage du brûleur 25

Adaptation de la puissance 26

Tableau de réglage de la brûler 26

Préparation d‘eau chaude 26

Conversion au GPL 27

Arrêt de l‘installation 28

Montage de la régulation DomoCommand .. 29

Platine de raccordement vanne gaz de sécurité et signalisation externe de panne 30

Protocole de mise en service 31

Commande de la chaudière 32
Éléments d‘annonce et de commande 32
Affichages dans le mode STANDBY 33
Réglages dans le mode PARAMETRES 34
Mode PARAMETRES 35
Lecture des paramètres 35
Modification des paramètres 35
Saisie du code de maintenance 35
Mode MONITEUR..... 35
Mode TACHYMETRE 35
Affichage de la communication 35
Mode ERREUR 36
Affichage des chiffres 36
Fonctionnement de secours 36
Mode TEST..... 36
Arrêt de la chaudière 36
Entretien 37
Nettoyage du brûleur 37
Nettoyage de l‘échangeur de chaleur 38
Contrôle des électrodes 39
Remontage 39
Contrôle de l‘installation 39
Essai fonctionnel 40
Sonde de température
module de commande du brûleur 41
Fusibles 41
Accessoires 41
Schéma électrique 42
Schéma de branchement 43
Elimination des pannes 44
Caractéristiques techniques 46
Dimensions 47
Distributeur ouvert intégré 47

Description du produit

Application

Pour des installations de chauffage par eau chaude à circuit fermé avec une température de départ de 95°C maximum, réglable à 90°C maximum, de préférence pour un fonctionnement à basse température.

Caractéristiques de produit

- Chaudière murale à gaz à condensation suivant la directive sur les appareils à gaz 90/396/CEE
- Plage de puissance de la gamme de chaudières: 11 à 50 kW
- Combustible: gaz naturel et GPL suivant DIN EN 437
- Réglage d'usine: gaz naturel H 15,0/20 mbars
- Fonctionnement en modulation entièrement automatique - Plage de modulation 1:4
- Adapté au fonctionnement utilisant l'air ambiant ou avec ventouse
- Possibilité de montage d'une régulation
- Possibilité de montage de jusqu'à 3 chaudières en cascade sur le même système d'évacuation des fumées grâce à un clapet obturateur intégré
- Echangeur de chaleur en alliage Al/Si spécial, avec chambre de combustion fermée et refroidier
- Brûleur à pré-mélange: brûleur de surface modulaire avec feutre en fibres métalliques, à ventilateur radial silencieux
- Commande du brûleur par micro-ordinateur avec affichage des fonctions et de la température, système de diagnostic et les fonctions de sécurité requises
- Allumage électrique haute tension avec contrôle de flamme par sonde à ionisation
- Rampe gaz compacte avec régulateur à pression zéro, deux vannes et filtre
- Pompe de circulation circuit chaudière incorporée
- Distributeur ouvert monté, livré avec les bouchons pour un fonctionnement avec un distributeur ouvert externe
- Siphon d'eau de condensation avec tuyau d'évacuation
- Purgeur automatique et limiteur de pression minimale
- Habillage de la chaudière avec isolation thermique de haute qualité, en tôle d'acier revêtu par peinture électrostatique
- Couleur: blanc RAL 9016
- La console pour le montage mural, le matériel de fixation et les informations techniques sont livrés avec la chaudière
- La chaudière à condensation est livrée sous film protecteur, dans un carton solide avec palette intégrée.

Domoplus DPSM 250

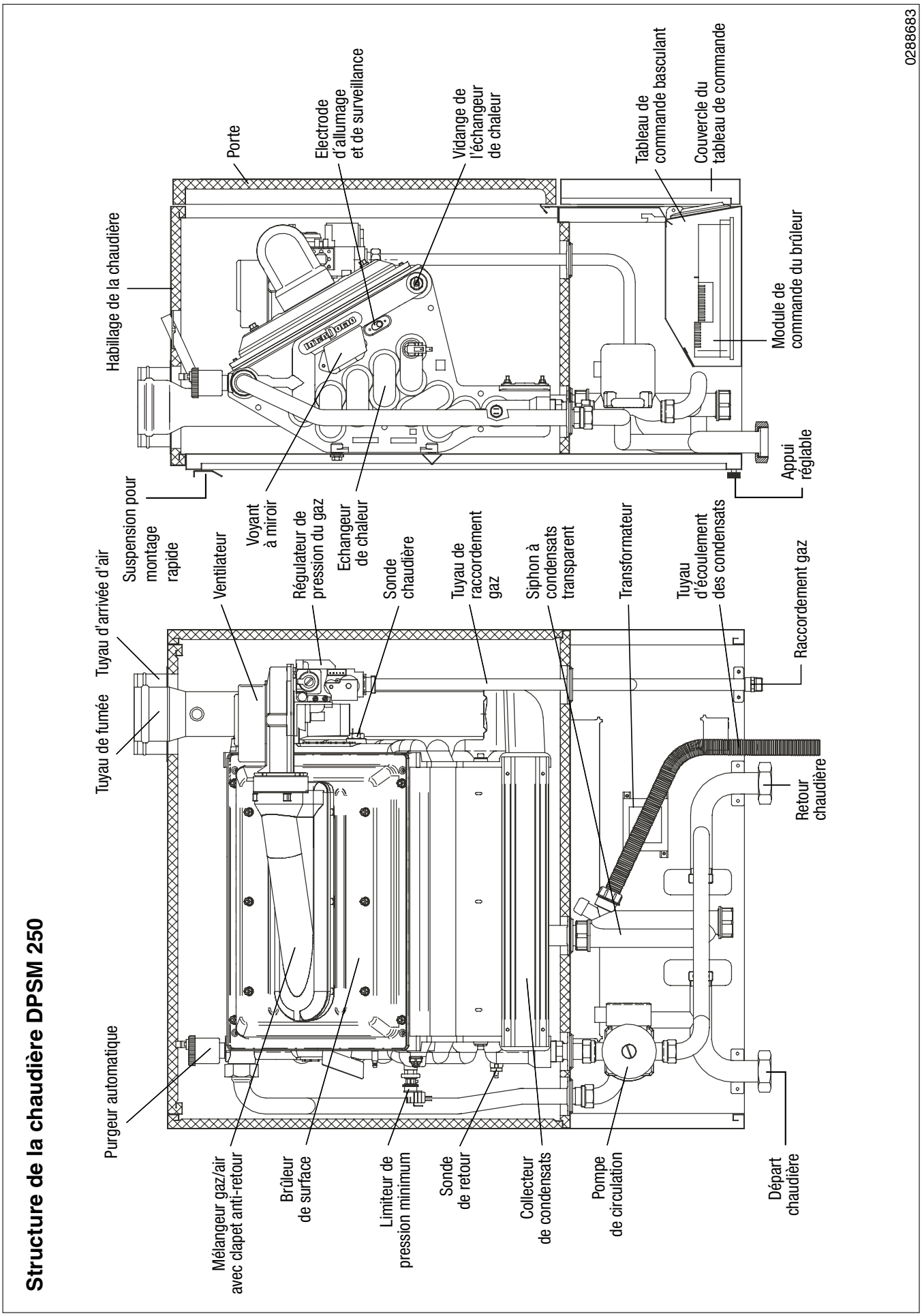
Structure de la chaudière DPSM 250
Habillage de la chaudière
Porte
Electrode d'allumage et de surveillance
Vidange de l'échangeur de chaleur
Tableau de commande basculant
Couvercle du tableau de commande
Module de commande du brûleur
Appui réglable
Suspension pour montage rapide
Voyant à miroir
Régulateur de pression du gaz
Echangeur de chaleur
Tuyau d'arrivée d'air
Ventilateur
Sonde chaudière
Tuyau de raccordement gaz
Siphon à condensats transparent
Transformateur
Tuyau d'écoulement des condensats
Raccordement gaz
Tuyau de fumée
Retour chaudière
Purgeur automatique
Mélangeur gaz/air avec clapet anti-retour
Brûleur de surface
Limiteur de pression minimum
Sonde de retour
Collecteur de condensats
Pompe de circulation
Départ chaudière
0288683

Commande de la chaudière

Instructions de sécurité

Lisez attentivement ces instructions d'utilisation avant d'effectuer la mise en route.

Demandez à l'installateur de vous expliquer les fonctions et de vous faire une démonstration de leur utilisation.

Nous déclinons toute responsabilité, et la garantie ne pourra pas s'appliquer en cas de non-respect de ces instructions!

Si vous constatez une odeur de gaz

- **Pas de flamme découverte - Ne pas fumer - Ne pas créer d'étincelles**
- **Ne pas actionner d'appareil électrique, p. ex. interrupteur, prise de courant, téléphone, sonnerie.**
- **Fermer le robinet d'arrivée de gaz.**
- **Ouvrir les portes et les fenêtres.**
- **Avertir les occupants du bâtiment et évacuer celui-ci.**
- **Prévenir les services d'alimentation en gaz ou le chauffagiste.**

Si vous constatez une odeur de fumée

- **Arrêter l'installation.**
- **Ouvrir les portes et les fenêtres.**
- **Prévenir le chauffagiste.**

Travaux sur l'installation de chauffage

- **Seule une entreprise spécialisée autorisée est habilitée à réaliser les travaux d'installation, de mise en route, de maintenance et d'entretien sur l'appareil, le système d'évacuation des gaz et l'installation de chauffage .**
- **Des travaux réalisés de manière non conforme peuvent entraîner des accidents et endommager l'installation!**

Généralement

Entretien

L'utilisateur est tenu de faire réaliser un entretien et un nettoyage annuels par un spécialiste.

Nous vous conseillons de conclure un contrat d'entretien. Le manque d'entretien augmente les risques. La garantie ne pourra plus s'appliquer en cas de manque d'entretien!

Lieu d'installation / chaufferie

Le fonctionnement dans des locaux d'habitation d'appareils de chauffage au gaz utilisant l'air ambiant sont soumis à certaines prescriptions. Renseignez-vous à ce sujet auprès de votre chauffagiste autorisé.

Ne pas effectuer de modification sur l'appareil ou à son environnement sans vous être renseigné auprès d'une entreprise spécialisée reconnue..

Ne pas boucher ni réduire la taille des ouvertures d'entrée et de sortie d'air du lieu d'installation - ne pas les obstruer avec des objets quelconques.

Les habillages d'appareils à gaz sont soumis à certaines prescriptions. Renseignez-vous à ce sujet auprès de votre chauffagiste autorisé.

En cas de l'installation ultérieure de fenêtres étanches, vérifier si l'aération est toujours suffisante.

Ne pas stocker ni utiliser de produits explosifs ou inflammables dans le lieu d'installation.

Protection contre la corrosion

Ne pas utiliser ni stocker de solvants, de produits d'entretien chlorés, de peintures, de colles, etc. dans le lieu d'installation de l'appareil. Les vapeurs de ces produits risquent de provoquer la corrosion de la chaudière ou du système d'évacuation des gaz.

Contrôle du niveau d'eau

Contrôler régulièrement la pression de l'eau de l'installation de chauffage au manomètre. En cas de besoin faire lentement l'appoint en eau. Votre chauffagiste vous montrera comment faire l'appoint en eau de votre installation de chauffage.

Après remplissage, retirer la liaison (tuyau souple) entre le système de chauffage et l'arrivée d'eau potable!

Informations techniques

Conservez soigneusement ces informations techniques pour les travaux d'entretien et de réparation ultérieurs.

Observez également les instructions d'utilisation de la régulation par la température extérieure utilisée et des autres éléments de l'installation.

Commande de la chaudière

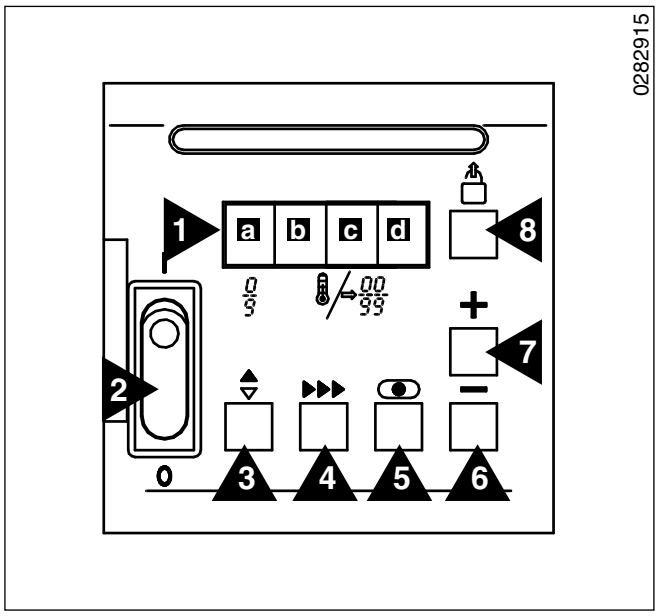

Éléments d‘annonce et de commande

Le tableau de commande comporte toutes les fonctions d‘affichage, de régulation et de sécurité requises.

Il est précâblé pour le montage ultérieur de la régulation commandée par la température extérieure (voir les informations techniques de la régulation).

1 Affichage à 4 caractères

a Indique l‘état de fonctionnement courant, un défaut (clignotant) ou le numéro du pas lors de la lecture des paramètres.

b Affiche le signe „-“ des valeurs négatives, la vitesse de rotation du ventilateur (4 chiffres) et les valeurs des réglages (3 chiffres).

c + d Affiche la température courante de la chaudière, la valeur de réglage lors de la lecture des paramètres ou le code d‘erreur d‘un défaut.

2 Sélecteur Marche/Arrêt

Interrupteur principal de la chaudière et de la régulation commandée par la température extérieure.

I = Marche - position normale

0 = Arrêt - toute la régulation est hors tension

3 Touche Mode d‘affichage

Permet la sélection du mode d‘affichage lors de la lecture des paramètres. Commutation automatique en mode STANDBY (attente) après 20 minutes.

4 Touche Pas du réglage

Permet la sélection du pas du réglage lors de la définition des paramètres.

5 Touche Enregistrement

Enregistre les valeurs réglées dans la mémoire programme.

6 Touche „-“

Réduit la valeur du réglage.

7 Touche „+“

Augmente la valeur du réglage.

8 Touche de réinitialisation (Reset) du module de commande du brûleur

Permet l‘acquittement des défauts.

Commande de la chaudière

Mise en route

La mise en route initiale doit être effectuée conformément aux instructions d‘installation par l‘entreprise ayant réalisé l‘installation ou par un spécialiste mandaté à cet effet.

- Vérifier si les robinets d‘entretien (non fournis) de départ **1** et de retour **2** sont ouverts. S‘ils sont fermés (poignée perpendiculaire au tuyau), les ouvrir en tournant les poignées d‘un quart de tour vers la droite ou la gauche (poignées parallèles au tuyau).
- Vérifier la pression de l‘installation au manomètre **3** (non fourni) - Surpression minimum, installation froide, 1,0 bar - si nécessaire faire l‘appoint en eau. La purge d‘air de la chaudière s‘effectue automatiquement.
- Ouvrir le robinet d‘arrivée de gaz **4** (accessoire) - Enfoncer la poignée et la placer en position parallèle au tuyau.
- Enclencher l‘arrêt d‘urgence du chauffage.
- Mettre l‘interrupteur Marche/Arrêt **5** sur „I“ - Le programme de démarrage de la chaudière se lance - la suite du fonctionnement est automatique.

  L‘affichage **a** indique l‘état courant du fonctionnement.

  L‘affichage **c** + **d** indique la température courante de la chaudière en °C.

Après un arrêt prolongé, la chaudière peut effectuer jusqu‘à 5 essais de démarrage. Si elle ne démarre pas, le module de commande du brûleur se verrouille et un message clignotant de défaut s‘affiche :

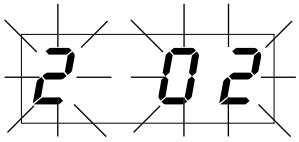

- presser le bouton de réinitialisation **6** - le programme de démarrage se répète, avec de nouveau jusqu‘à 5 essais de démarrage.

  Si, après plusieurs réinitialisations, la chaudière ne démarre pas, consultez votre chauffagiste et indiquez-lui le code d‘erreur à trois chiffres affiché.

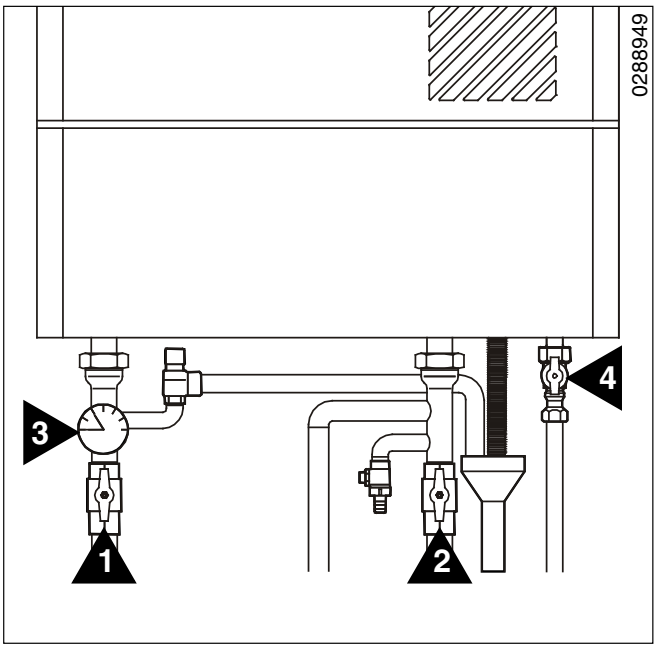

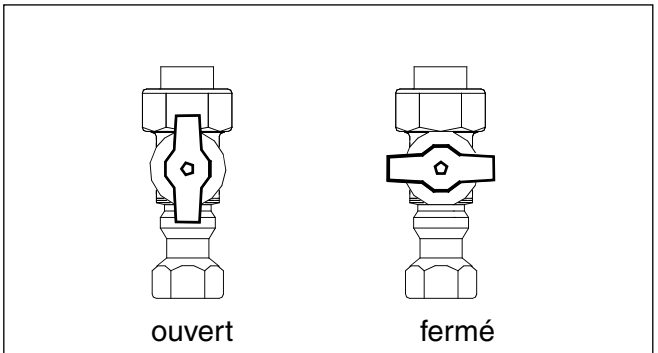

Robinet d‘arrivée de gaz

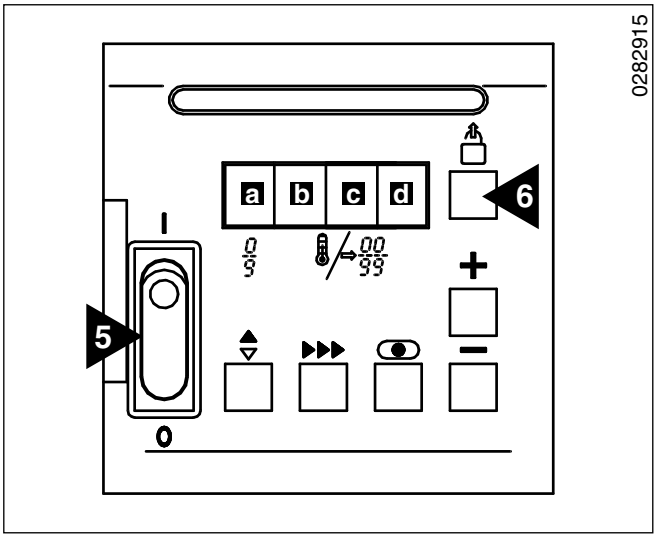

Commande de la chaudière

Production d‘eau chaude

Tenez compte également des informations techniques du préparateur d‘eau chaude installé.

La charge du préparateur s‘effectue par l‘intermédiaire d‘une pompe de charge.

La régulation de la température de l‘eau chaude s‘effectue per l‘intermédiaire de la régulation commandée par la température extérieure, en conjonction avec une sonde d‘eau chaude.

- Régler la température d‘eau chaude souhaitée sur la régulation (voir les informations techniques de la régulation).
  Réglage conseillé: 50°C à 55°C.

Etats de fonctionnement

L‘état instantané de fonctionnement de la chaudière à condensation à gaz est indiqué sur l‘affichage **a**.

Défauts

Des défauts peuvent apparaître au cours du fonctionnement normal ; ils sont affichés à l‘aide de trois chiffres clignotants sur l‘affichage **1**.

La chaudière à condensation redémarre automatiquement après une panne de courant. Elle effectue alors un cycle d‘essai de la vanne 3 voies, du ventilateur et de la pompe de circulation.

Dépannage

- Presser la touche de réinitialisation **2** - le cycle de démarrage se répète en cas de demande de chaleur - si le défaut réapparaît, contactez votre chauffagiste.
- Indiquez au chauffagiste le message d‘erreur à trois chiffres affiché pour lui permettre de faire un diagnostic à distance.
  N‘intervenez pas vous-même sur l‘appareil ou l‘installation de chauffage. Ne remettez l‘installation de chauffage en route qu‘après dépannage par votre chauffagiste.

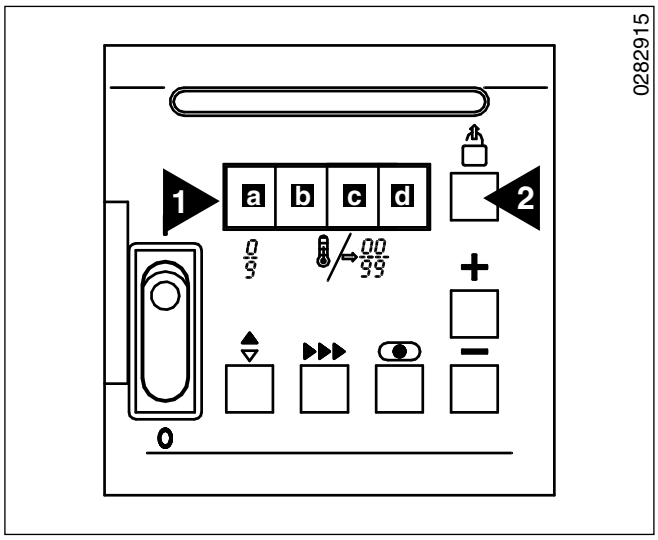

Etats de fonctionnement Affichage a

0	Pas de demande de chaleur, mode d‘attente
1	Préventilation,
2	Allumage
3	Chauffage
4	Préparation d‘E.C.S.
5	Contrôle du ventilateur d‘air de combustion
6	Température de chaudière atteinte, arrêt
7	Temporisation de la pompe, chauffage (15 min.)
8	Temporisation de la pompe, préparation E.C.S. (2 min.)
9	Arrêt brûleur, arrêt de sécurité dû à un dépassement de température (redémarrage autorisé après refroidissement)

Défauts (clignotants) Affichage a

0	Signalisation de présence flamme sans motif
1	Court-circuit dans la partie basse tension (24 V)
2	Ionisation manquante, manque de gaz
4	Défaut du module de commande du brûleur
5	Défaut du ventilateur d‘air de combustion
9	Verrouillage du module de commande du brûleur suite à une température excessive, un manque d‘eau

Commande de la chaudière

Arrêt de l‘installation

Respectez les indications de protection contre le gel.

En cas d‘absence prolongée

- Arrêter le fonctionnement de chauffage et de production d‘eau chaude au niveau de la régulation commandée par la température extérieure (Accessoire). Les programmes horaires restent maintenus, la protection de la pompe à l‘arrêt et la protection contre le gel sont activées.

Arrêt complet de l‘installation

- Déclencher l‘arrêt d‘urgence de l‘installation.
- Mettre l‘interrupteur Marche/Arrêt **1** sur „0“.
- Fermer le robinet d‘arrivée de gaz **2** en plaçant la poignée perpendiculairement au tuyau.

Protection contre le gel

Veillez à ce que l‘installation continue de fonctionner même en votre absence pendant les périodes présentant des risques de gel et à ce qu‘une température suffisante soit assurée dans les locaux chauffés.

Les dispositifs de sécurité intégrés arrêteront l’appareil automatiquement en cas de défauts comme l’interruption de l’alimentation en gaz. Le système n’est alors plus protégé contre le gel.

Pour assurer une protection complète de l’installation contre le gel, la chaudière et le système de chauffage doivent être vidangés selon les instructions d’utilisation. Renseignez-vous à ce sujet auprès de votre chauffagiste.

Entretien

Ne nettoyer l‘extérieur de l‘habillage de la chaudière qu‘avec un chiffon humide ou de l‘eau savonneuse. Ne pas utiliser de dérergents forts ou agressifs.

Le nettoyage des faces internes est réalisé par le chauffagiste dans le cadre de l‘entretien.

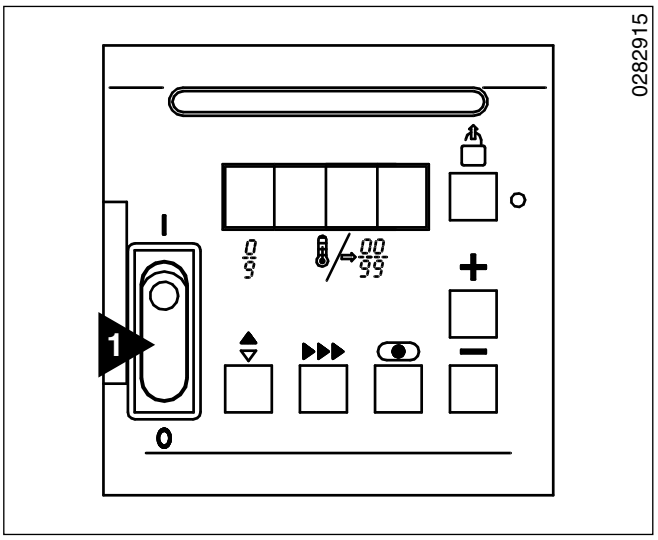

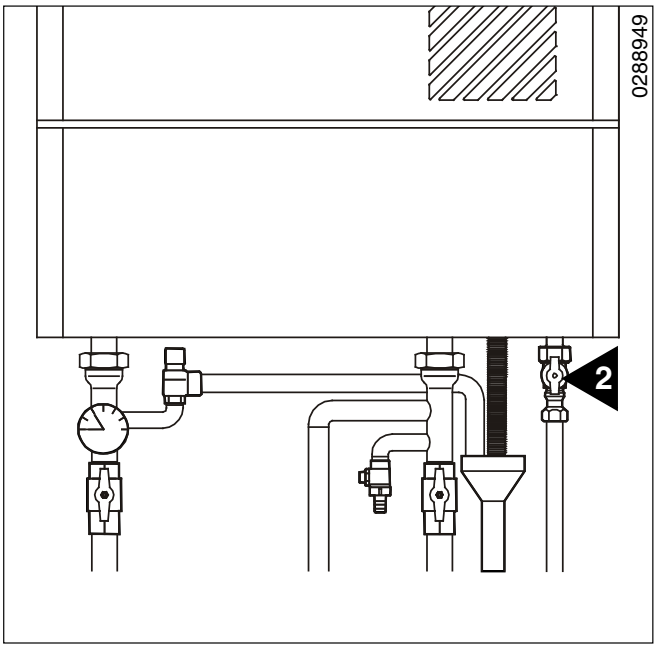

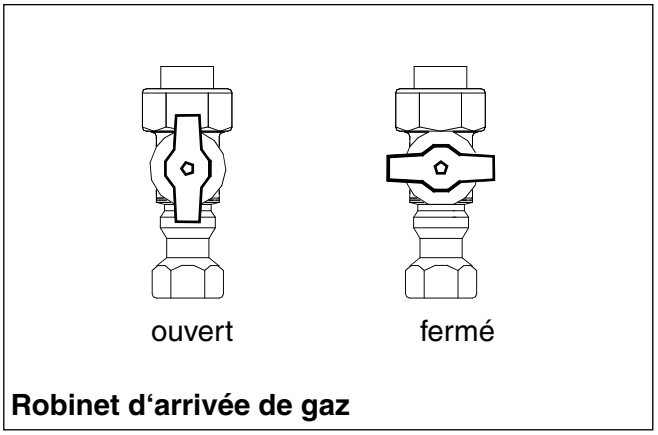

Robinet d‘arrivée de gaz

Instructions de sécurité

Veuillez lire attentivement les présentes instructions d'installation avant de commencer l'installation.

La responsabilité du constructeur ne peut être engagée en cas de dommages dus au non-respect des présentes instructions et la garantie ne s'applique pas.

Des travaux exécutés de manière incorrecte peuvent entraîner des blessures ou des dommages matériels.

En cas de travaux sur l'installation de chauffage
Les travaux de montage, de mise en service, de maintenance et de réparation sur l'appareil et sur l'installation de chauffage doivent être exclusivement réalisés par une entreprise autorisée spécialisée dans le chauffage.

Avant l'installation
Mettre l'interrupteur principal de chauffage sur arrêt.

Avant la mise en service
Vérifier l'étanchéité des raccordements des tuyauteries gaz et eau.

Consignes d'installation

Directives et normes (FR)

Veuillez respecter les directives et normes suivantes lors de la réalisation et du fonctionnement de l'installation de chauffage:

90/396/CEE	Directive concernant les appareils à gaz CE
92/42/CEE	Directive concernant le rendement CE
73/23/CEE	Diretive concernant la basse tension Norme visée: EN 60.335.1
89/336/CEE	Diretive concernant la compatibilité électromagnétique Normes visées: EN 50.081.1 / EN 50.082.1 / EN 55.014

Directives et noremes (BE)

Observer les normes et directives suivantes lors de la réalisation et de l'utilisation de l'installation de chauffage :

90/396/EG	Directives Appareils à gaz
92/42/EG	Directives Rendement
NBN D51-003	Installations intérieures pour gaz naturel version 1997 addendum 1 & 2

NBN D51-004

Règles de l'art émanants du C.S.T.C.

Impositions Fédérales, Régionales et Locales.

Toutes prescriptions pour éviter un incendie.

Consignes générales

Lors de la réalisation et du fonctionnement de l'installation, il faut respecter les prescriptions liées à la supervision des chantiers et les prescriptions légales.

L'installation de la chaudière à condensation et l'installation d'évacuation des fumées, la première mise en service et la maintenance ne doivent être exécutées que par une entreprise spécialisée reconnue. Seules des pièces de rechange d'origine doivent être utilisées.

Les travaux sur les pièces qui véhiculent le gaz ne doivent être exécutés que par une entreprise spécialisée homologuée. Veuillez confirmer à l'exploitant de l'installation que vous avez réalisé un contrôle d'étanchéité du circuit gaz.

La mise en place de la chaudière à gaz doit être signalée au distributeur de gaz qui doit délivrer un certificat de conformité.

La Domoplus 3 ne doit fonctionner qu'avec les types de gaz indiqués sur la plaque signalétique.

Avant la mise en service, le réglage usine de l'appareil doit être comparé aux conditions d'alimentation locales. Si une modification du réglage est nécessaire, elle doit être effectuée par une entreprise spécialisée dans le chauffage.

Les chaudières à condensation exigent un système d'évacuation des fumées ou d'air frais / d'évacuation des fumées spécialement adapté au mode de service. Son exécution dépend du lieu d'implantation et des bâtiments.

Le respect d'une distance minimale entre le système d'évacuation des fumées en mode flux forcé ou de la chaudière avec les matériaux combustibles n'est pas nécessaire. A la puissance nominale du générateur de chaleur, la température des composants ne dépasse pas 85 °C!

Les travaux sur les équipements électriques doivent être exécutés uniquement par un électricien conformément aux prescriptions en vigueur.

Conseils d‘installation

BATIMENTS D‘HABITATION

Conditions réglementaires d‘installation et d‘entretien (FR):

L’installation et l’entretien de l’appareil doivent être effecutés par un professionnel qualifié conformément aux textes réglementaires et règles de l’art en vigueur, notamment:

- Arrêté modifié du 2 Août 1977

Règles Techniques et de Sécurité applicables aux installations de gaz combustibles et d’hydrocarbures liquéfiés situées à l’intérieur des bâtiments d’habitation et de leur dépendances.

- Norme DTU P 45-204

Installations de gaz (anciennement DTU nº 61-1 installations de gaz - Avril 1982 + additif nº 1 Juillet 1984).

- Fascicule «Spécifications ATG» Version de travail nº 9 (octobre 1997).
- Règlement Sanitaire Départemental

Pour les appareils raccordés au réseau électrique:

- Norme NF C 15-100 - Installations électriques à basse tension - Règles.

ETABLISSEMENTS RECEVANT DU PUBLIC

Conditions réglementaires d‘installation (FR):

L’installation et l’entretien de l’appareil doivent être effectués conformément aux textes réglementaires et règles de l’art en vigueur, notamment:

- Règlement de sécurité contre l’incendie et la panique dans les établissements recevant du public:

a) Prescriptions générales

Pour tous les appareils:

- Articles GZ - Installations aux gaz combustibles et hydrocarbures liquéfiés.

Ensuite, suivant l’usage:

- Articles CH - Chauffage, ventilation, réfrigération, conditionnement d’air et production de vapeur et d’eau chaude sanitaire.

b) Prescriptions particulières à chaque type d’établissements recevant du public (hôpitaux, magasins, etc. ...).

Exigences concernant l‘eau de chauffage

- pH	4,5 à 8,5
- Teneur en chlorure	< 20 mg/l
- Conductivité	< 500 µS/cm à 25 °C

Des inhibiteurs et des adjuvants antigel ne doivent être utilisés qu’après avoir consulté le constructeur.

La diffusion d’oxygène, par exemple en cas de chauffages au sol non étanches à la diffusion ou de vases d’expansion trop petits, doit être empêchée. Prévoir éventuellement un échangeur de chaleur pour découpler la chaudière du circuit de chauffage ou un deuxième vase d’expansion.

Avant la mise en service, l’installation de chauffage doit être rincée, qu’il s’agisse d’une installation neuve ou d’une installation ancienne. Le remplissage ultérieur doit être effectué uniquement avec de l’eau potable fraîche et non traitée.

Indications importantes sur le volume d‘eau en circulation

L‘appareil comporte une pompe de circulation, qui assure le débit d‘eau nécessaire en passant par le distributeur ouvert intégré dans la chaudière.

Le distributeur ouvert intégré dans la chaudière ne peut être retiré que s‘il existe un distributeur ouvert dans la partie non fournie de l‘installation de chauffage ou dans le cas d‘une séparation du système par l‘intermédiaire d‘un échangeur de chaleur. Il est interdit de monter une pompe supplémentaire entre la chaudière et un distributeur ouvert/un échangeur de chaleur.

Les dommages dus à une vitesse d‘écoulement trop importante dans l‘appareil ne sont pas couverts par la garantie!

Lieu d‘implantation

La chaudière à condensation doit être installée dans un local à l’abri du gel et pouvant être aéré. L’installation dans des locaux contenant une forte proportion de poussières et dans des locaux de lavage ou de séchage n’est pas autorisée. En particulier en cas de service dépendant de l’air ambiant, la chaudière ne doit pas être installée dans des locaux dans lesquels des solvants, des produits de nettoyage chlorés, des peintures, des adhésifs, etc. sont stockés. L’évaporation de ces matières peut provoquer une corrosion de la chaudière.

La garantie ne s’applique pas aux dommages de la chaudière relevant de ces causes.

Conseils d‘installation

Si le foyer est installé dans un local où des personnes sont présentes en permanence, il faut utiliser une installation d’air frais / d’évacuation des fumées concentrique.

Lors de l’installation de la chaudière, respecter le degré de protection IP 42 (IPX2D).

VARIANTES D‘INSTALLATION

- Les conduits de fumées horizontaux doivent être posés avec une pente minimale de 3% vers la chaudière pour permettre l’écoulement des condensats formés dans les conduits vers le siphon de la chaudière.

  La section d’aération du local pour les raccordements du type B_{23} (c’est-à-dire aspiration de l’air de combustion dans le local) doit être conforme à la norme DTU 61.1.
- Les appareils de type C ne peuvent être installés qu’avec les systèmes mentionnés dans cette notice technique (en particulier conduits concentriques, pièces de raccordements, terminaux).

  Les conduits proposés pour le système de type C_{33} schématisé ci-après et utilisés dans le cadre d’une rénovation, c’est-à-dire avec utilisation du conduit maçonné existant comme conduit d’arrivée d’air frais ont fait l’objet d’un avis technique qui permet de les installer dans un conduit **non ventilé**.
- Les raccordements des conduits cheminée (de type B_{23}) et des conduits de type C_{53} étant en pression, ils doivent être soit installés à l’extérieur soit dans une gaine maçonnée intérieure ventilée.

  La ventilation doit être assurée:

  - par un orifice situé en partie basse, prenant l’air soit dans les parties communes ventilées ou soit directement à l’exterieur, et

  - par un orifice situé en partie haute débouchant à l’exterieur.

  La section minimale du vide d’air et des orifices à prévoir doit être de 100 cm² (section libre).

  Des parties démontables dans cette gaine doivent permettre l’inspection du conduit de fumées sur tout son parcours.

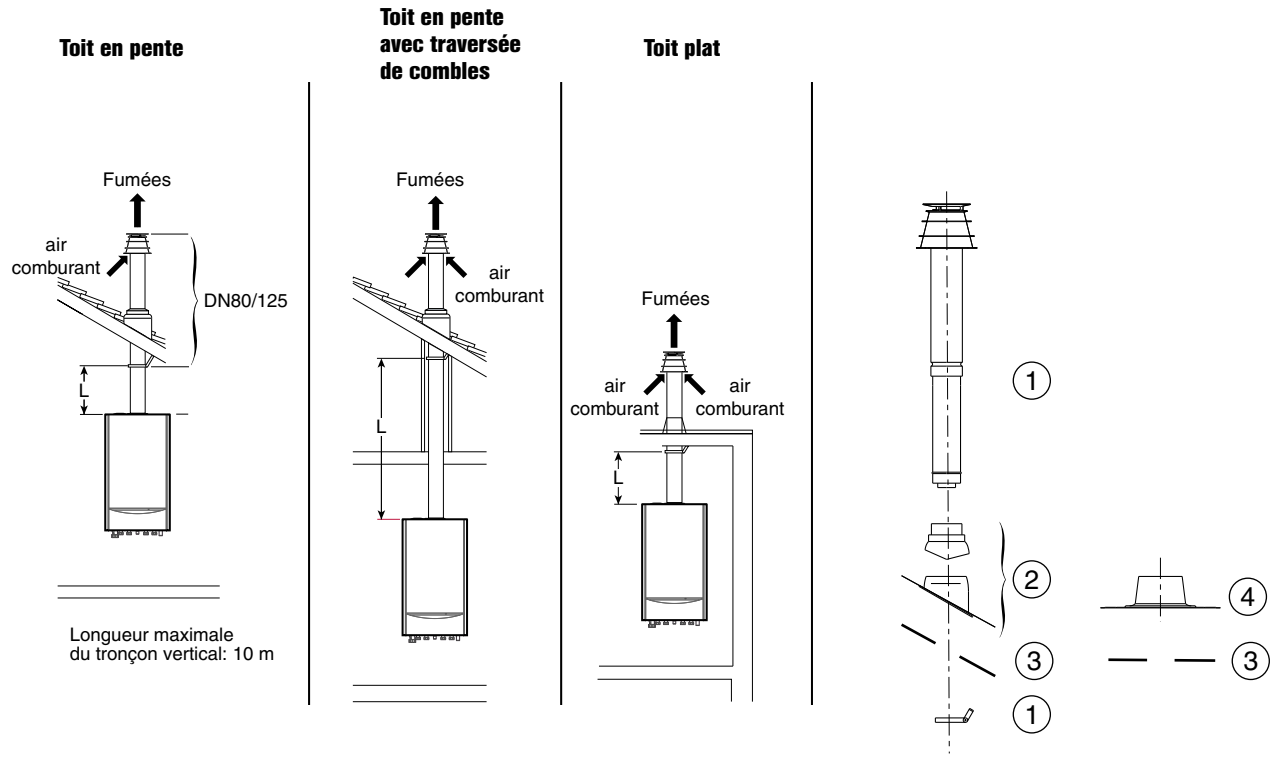

Raccordement ventouse type C_{33x}

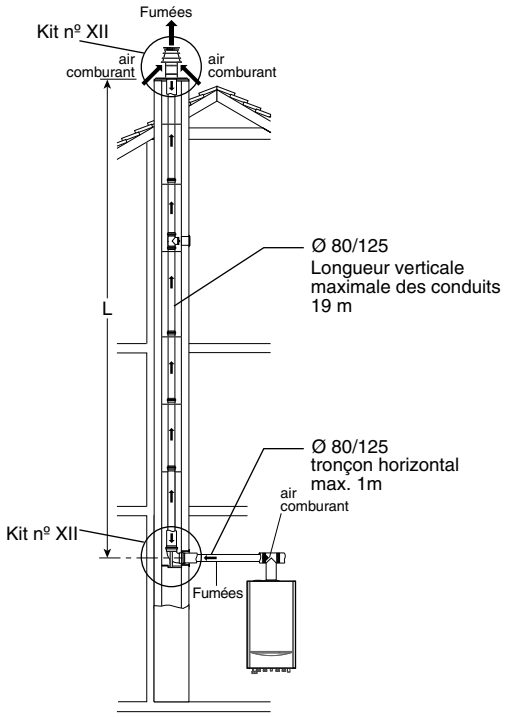

Raccordement de type C_{33x} concentrique dans le conduit vertical en ø 80

Raccordement avec kits n° I et n° II

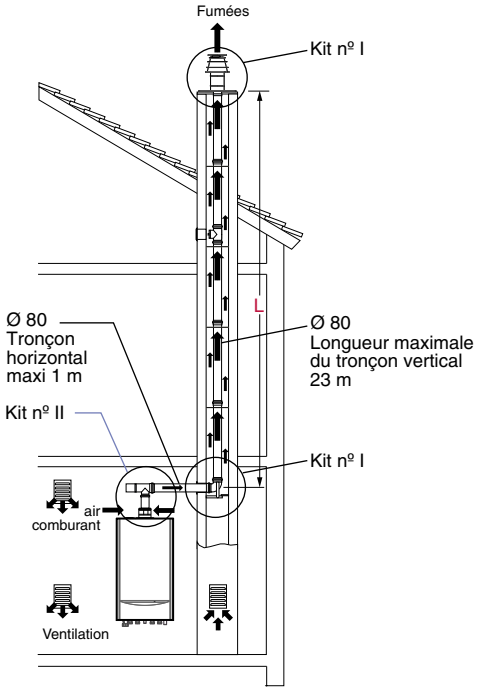

Kit de raccordement n° I - Ø 80 mm (en cheminée)

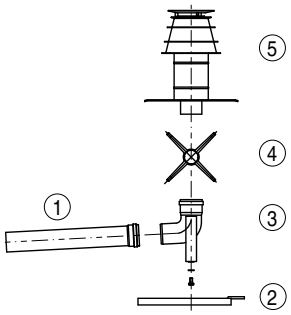

Kit de raccordement n° II - Ø 80 mm (à la chaudière)

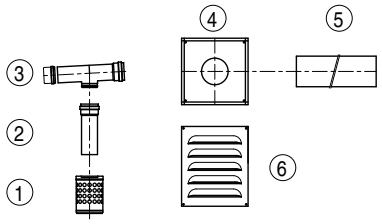

Raccordement cheminée de type B_{23} conduits fumées ø 80 mm, air ambiant

Conseils d‘installation

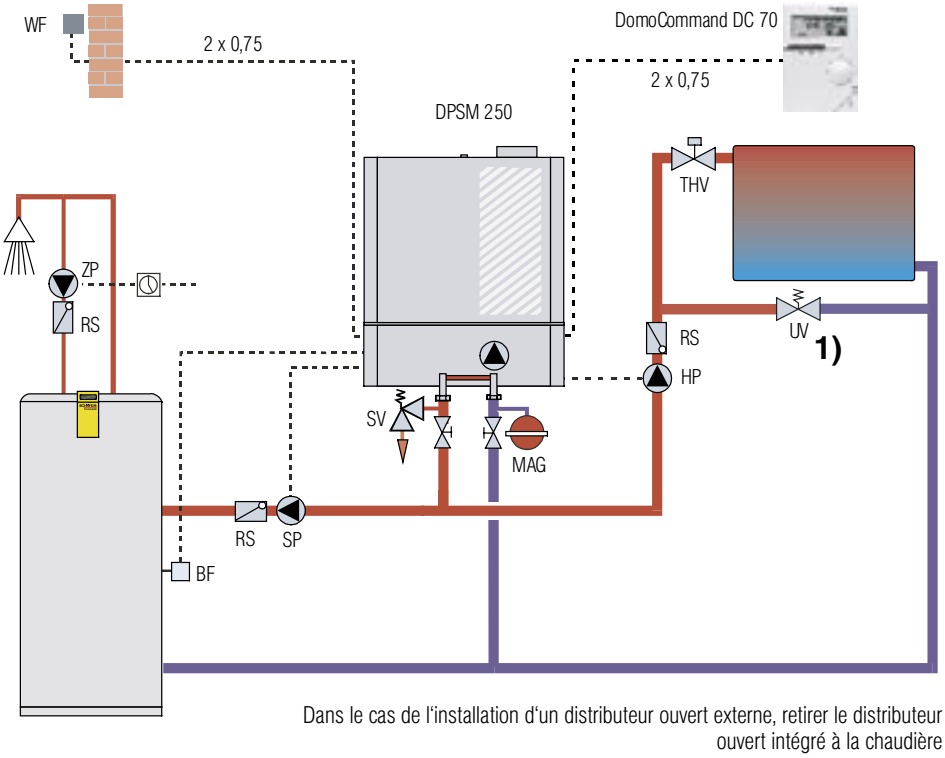

BF Sonde eau chaude
HP Pompe du circuit de chauffage
MAG Vase d‘expansion à membrane sous pression
RS Clapet anti-retour
SP Pompe de charge du préparateur
SV Soupape de sécurité
THV Robinet thermostatique
ÜV Soupape différentielle
WF Sonde extérieure
ZP Pompe de circulation

1) Dans le cas d‘une pompe de circulation régulée, la soupape différentielle n‘est pas nécessaire.

Exemple de système hydraulique 1:
DPSM 250 avec un circuit de chauffage sans vanne mélangeuse, avec préparateur d‘eau chaude

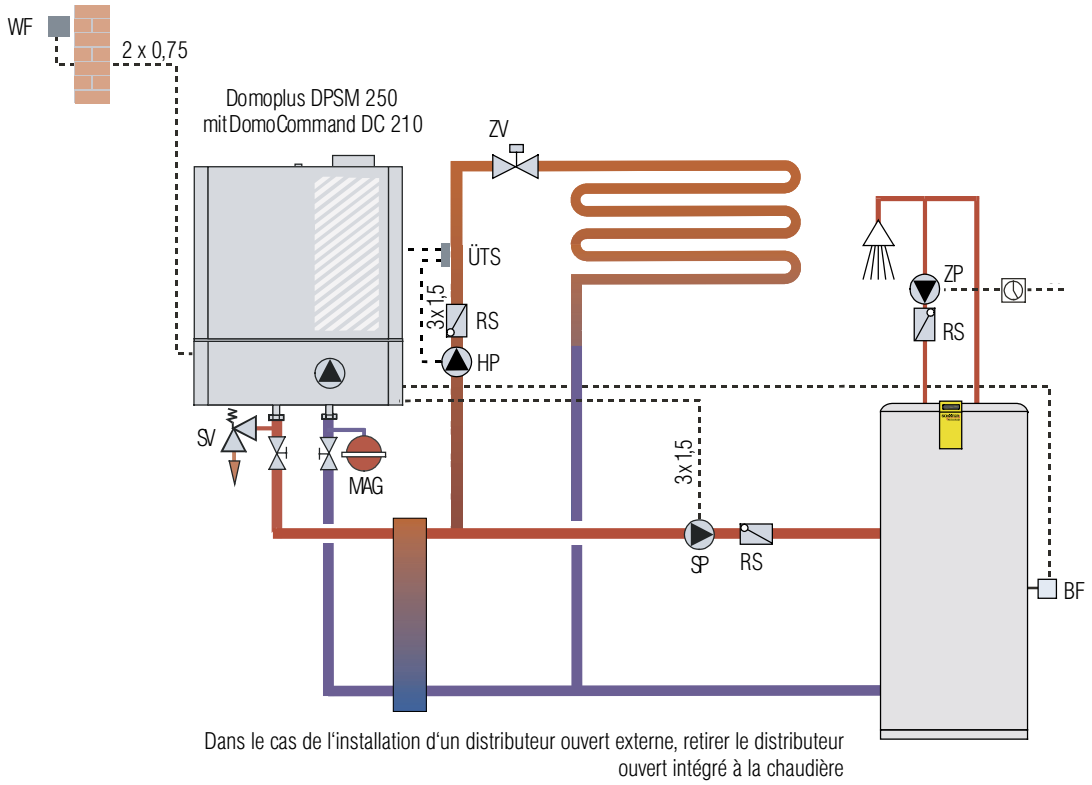

BF Sonde eau chaude
HP Pompe du circuit de chauffage
MAG Vase d‘expansion à membrane sous pression
OV Distributeur ouvert
RS Clapet anti-retour
SP Pompe de charge du préparateur
SV Soupape de sécurité
ÜTS Thermostat limiteur de température
WF Sonde extérieure
ZP Pompe de circulation
ZV Vanne de zone

Exemple de système hydraulique 2 :
DPSM 250 avec un circuit de chauffage par le sol, avec préparateur d‘eau chaude

Conseils d‘installation

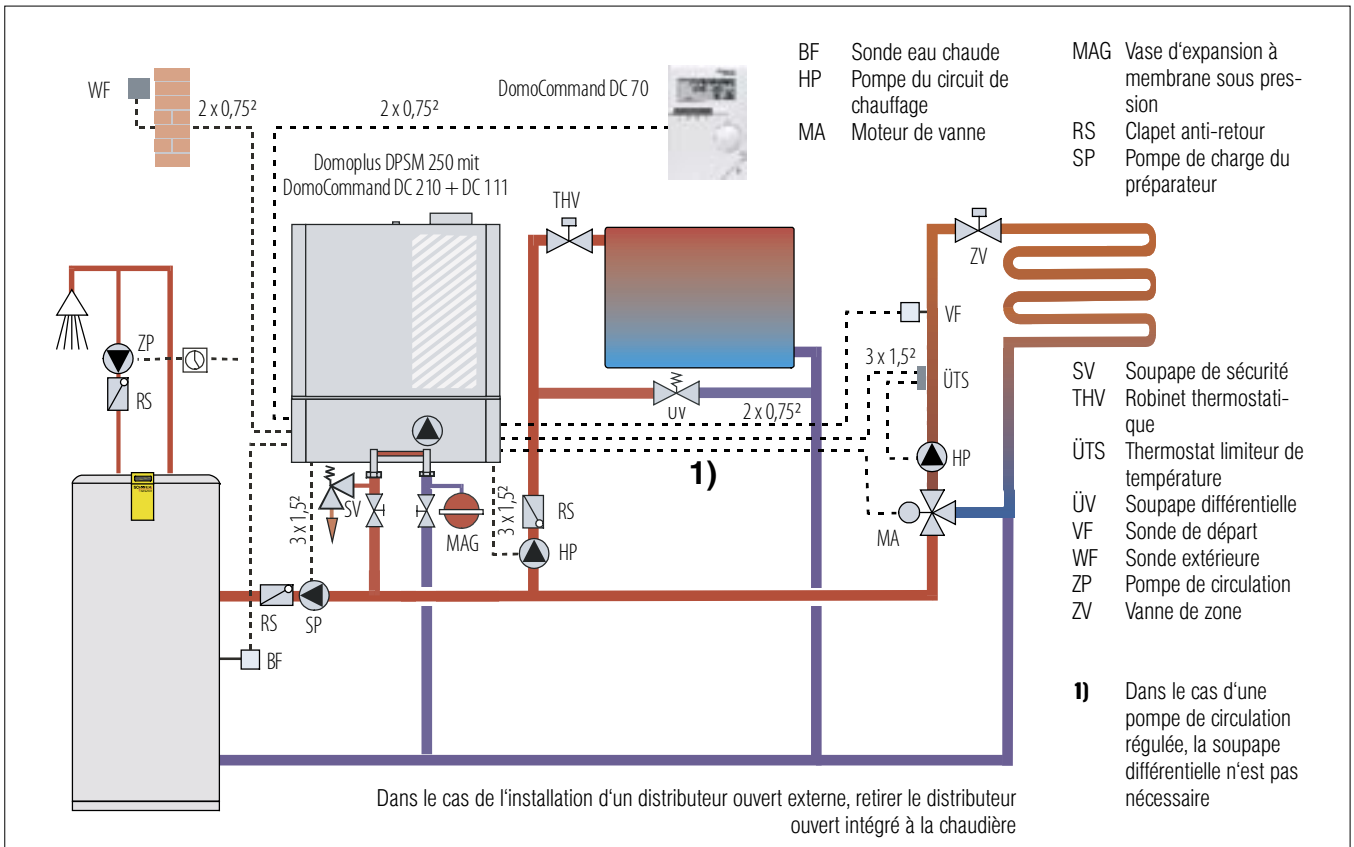

Exemple de système hydraulique 3 :
DPSM 250 avec deux circuits de chauffage, avec préparateur d‘eau chaude

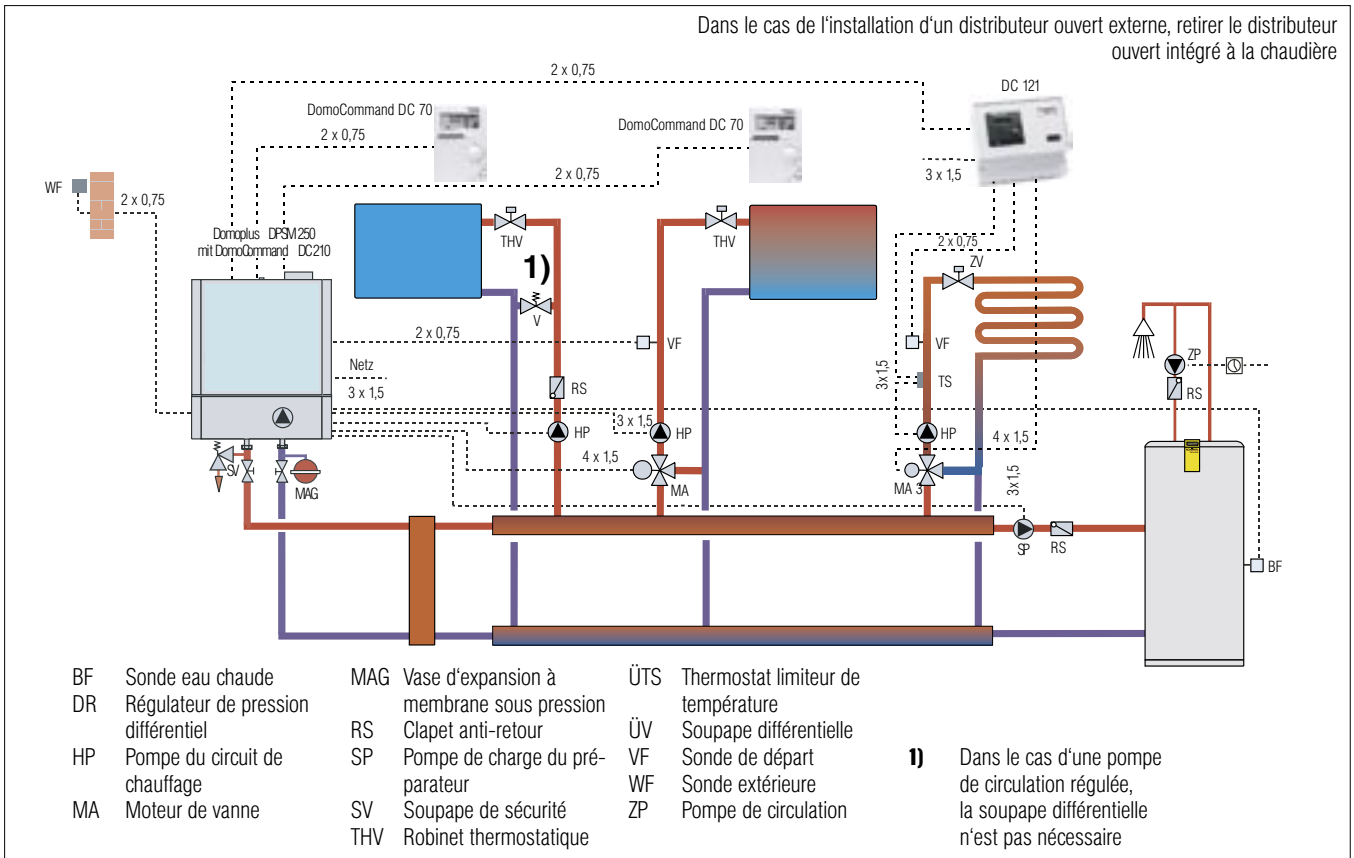

Exemple de système hydraulique 4 :
DPSM 250 avec trois circuits de chauffage, avec préparateur d‘eau chaude

Installation

Mise en place

Le fonctionnement d‘installations utilisant l‘air ambiant est soumis à des exigences spéciales quant à l‘aération et la ventilation du local d‘installation.

Réaliser l‘installation selon les prescriptions locales.

- Retirer l’emballage - laisser la chaudière sur la palette - ne pas la poser sur les raccords.
- Déterminer le lieu d’installation et tracer les points de fixation.
  Respecter la position du raccordement de gaz, des raccordements du circuit de chauffage et de l‘évacuation des fumées.
  Le matériel de fixation pour le montage mural est livré avec la chaudière
- Fixer la console murale **1** horizontalement.
- Accrocher la chaudière au support mural et l‘aligner verticalement à l‘aide des pieds **2**.
- Pour le fonctionnement utilisant l‘air ambiant, réaliser les ouvertures d‘aération du local d‘installation selon les prescriptions. L‘aération arrière de l‘évacuation des fumées peut éventuellement servir de sortie d‘air.
- Pour le raccordement de l‘évacuation des fumées dans une cheminée, installer la chaudière à condensation à proximité de la cheminée - éviter des longueurs importantes de tuyau horizontal.
- Basculer le couvercle inférieur du tableau de commande vers l‘avant et le retirer.
- Retirer le couvercle avant supérieur de la chaudière - desserrer la vis de blocage du verrou, presser le bouton du verrou, basculer le couvercle en avant et le soulever pour le retirer.

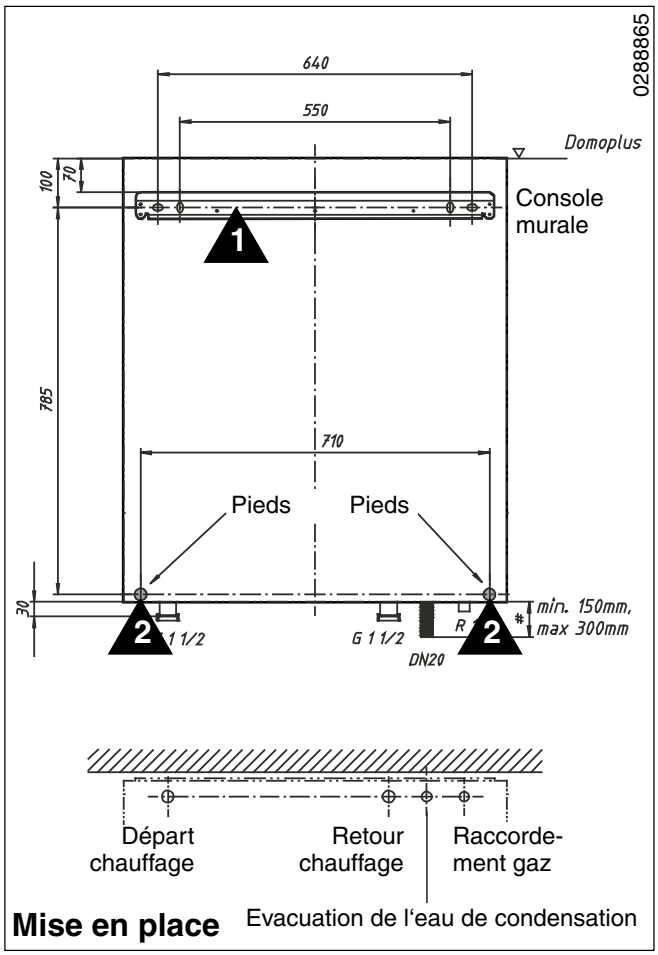

Mise en place

Raccordement gaz

Les travaux sur des installations transportant du gaz ne doivent être réalisés que par des concessionnaires spécialisés.

- Déterminer le diamètre du tuyau d‘arrivée de gaz conformément aux prescriptions en vigueur.
  L‘installation d‘un robinet d‘arrêt de gaz à déclenchement thermique (TAS) est prescrite.
- Monter le robinet d‘arrêt de gaz (accessoire) **1** - Vissage du côté chaudière - Immobiliser le raccord gaz de la chaudière à l‘aide d‘une clé à tube.
- Raccorder le tuyau d‘arrivée de gaz **2** sans exercer de tension sur celui-ci - nous recommandons le montage d‘un filtre à gaz.

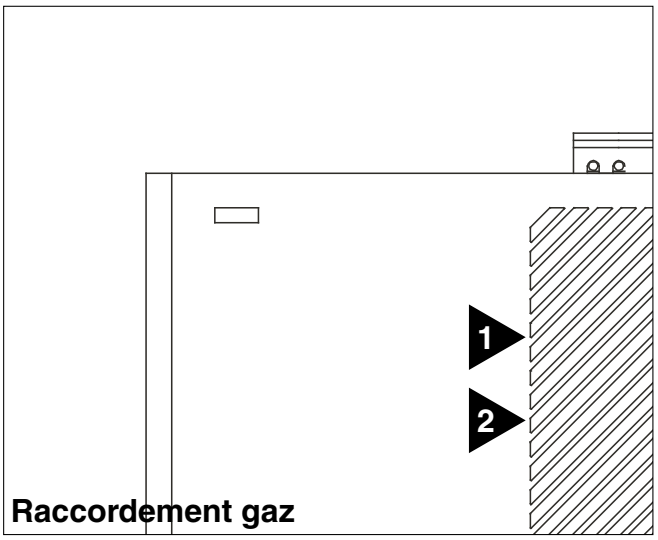

Raccordement gaz

Raccordement de l‘évacuation des fumées

Respectez également ici les conseils d‘installation.

- Monter le système d‘évacuation des fumées ou le système ventouse selon les instructions de montage.

Raccordement hydraulique

La DMC ne doit fonctionner qu‘avec des installations de chauffage en circuit fermé.

Pour un circuit de chauffage par le sol, limiter la température de départ avec un thermostat limiteur (UTS) non fourni.

N‘utiliser que des tuyaux de chauffage étanches à l‘oxygène selon DIN 4726 pour un circuit par le sol sans séparation du système. Si le fabricant des tuyaux plastique exige l‘utilisation d‘un additif chimique, se faire remettre des attestations de neutralité du produit vis-à-vis de l‘installation de chauffage, en particulier pour sa compatibilité avec des pièces en aluminium ou en alliage d‘aluminium.

Pour un circuit de chauffage par le sol utilisant des tuyaux non étanches à l‘oxygène, il faut installer une séparation du système (échangeur de chaleur). Dans ce cas, le circuit par le sol doit être muni de ses dispositifs de protection propres (vase d‘expansion sous pression, soupape de sécurité).

La chaudière est équipée d‘usine d‘un limiteur de pression minimum pour son installation dans les combles ou pour des installations à un seul étage.

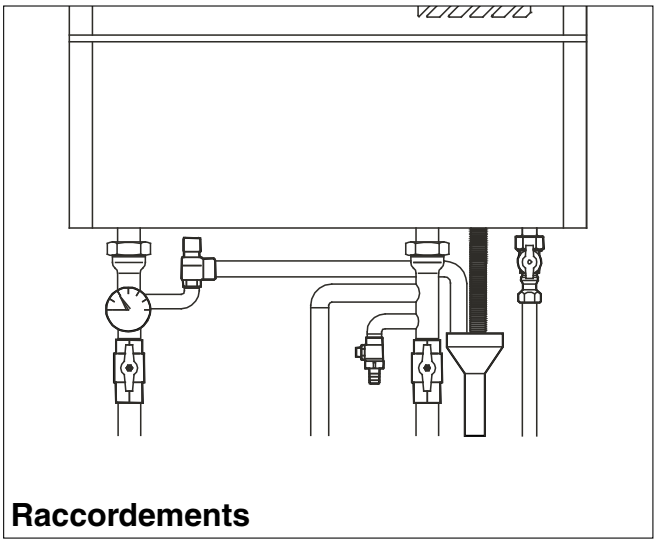
Raccordements

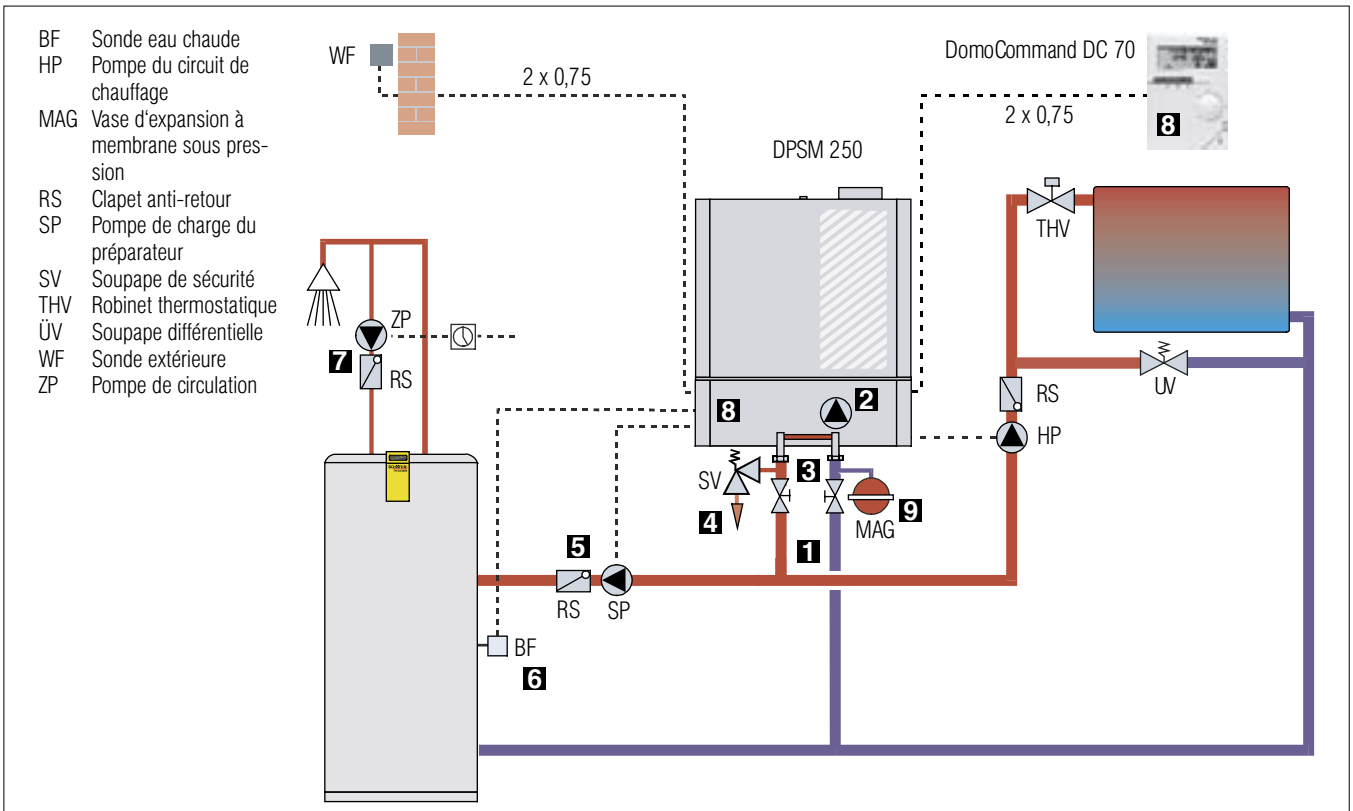

Raccordement hydraulique

1 Réaliser le raccordement hydraulique de la chaudière avec l'installation. Rincer soigneusement l'installation. Raccorder les tuyaux de départ et de retour sans exercer de tension sur ceux-ci.

2 L'appareil comporte une pompe de circulation. Une/des pompes de circulation (non fournies) sont à monter sur le système pour l'alimentation des circuits de chauffage (voir chapitre 12).

3 Le débit minimum est assuré dans la chaudière par la conduite différentielle intégrée dans la chaudière.

Retirer cette conduite dans le cas d'un distributeur ouvert externe (p. ex. chauffage par le sol ou montage en cascade).

4 Installer une soupape de sécurité à la sortie de la chaudière. La conduite de purge doit être plus grande que la conduite de raccordement d'une taille au moins ; la poser sans points d'étranglements ni chicanes, directement vers l'égout. Ne pas amener cette conduite à l'air libre. La sortie de la conduite de purge doit être libre et visible.

5+6 La commutation chauffage/eau chaude s'effectue à l'aide d'une pompe de charge préparateur (accessoire) commandée par le dispositif d'allumage. La sonde d'eau chaude se raccorde au tableau de commande de la chaudière.

7 La pompe de circulation est commandée par une minuterie non fournie.

8 La régulation de la chaudière est assurée par les régulateurs DomoCommand.

9 Raccorder un vase d'expansion à membrane sous pression au retour chaudière. Pression initiale minimale 1 bar. Diamètre nominal du raccordement 20 mm minimum. Le dispositif d'arrêt doit être protégé contre une fermeture accidentelle (p. ex. robinet à capuchon).

Raccordement électrique

Le raccordement électrique doit être réalisé par un spécialiste uniquement.

Respecter les directives en vigueur, ainsi que les prescriptions locales.

Couper tous les pôles de l'alimentation électrique avant d'intervenir sur l'installation électrique.

- Installer un fusible de 6 ampères sur le raccordement secteur.
- Faire passer l'alimentation secteur par un arrêt d'urgence coupant tous les pôles - Ouverture des contacts 3 mm minimum par pôle.
- Retirer le couvercle avant 1 et desserrer les vis 2.
- Mette le tableau de commande 3 en position de maintenance - desserrer les vis 4 - basculer le tableau vers le bas.
- Retirer le capot 5 du tableau de commande- desserrer les vis 6
- Réaliser le branchement électrique - enlever le connecteur noir 7 de droite et brancher le connecteur secteur.
- Enlever le connecteur blanc 8 du milieu et connecter la pompe de chauffage externe.
- Si nécessaire enlever le connecteur vert 9 de gauche et connecter la pompe de charge du préparateur.
- Le cas échéant, brancher les appareils supplémentaires sur le bornier X2 de la chaudière à condensation
- Passer les fils de raccordement par les passages de câble et les serre-câbles.
- Vérifier la fixation solide de tous les raccordements et connecteurs électriques.
- Remonter et visser le capot du tableau de commande.
- Basculer le tableau de commande vers le haut et le visser.

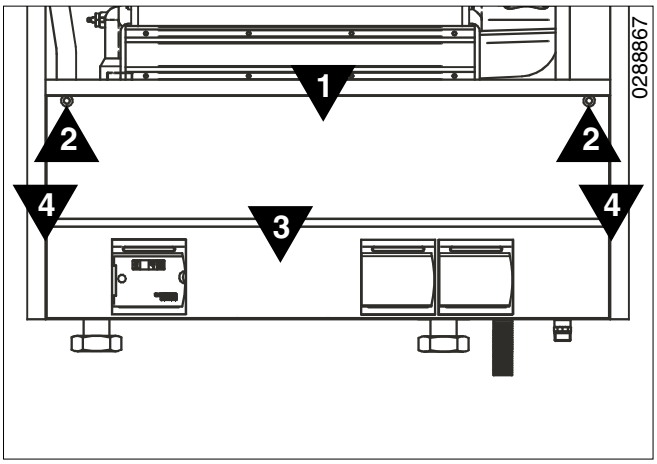

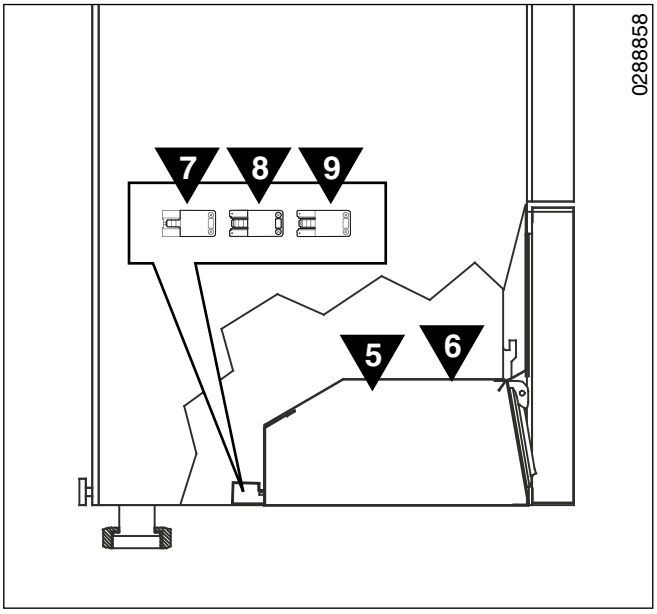

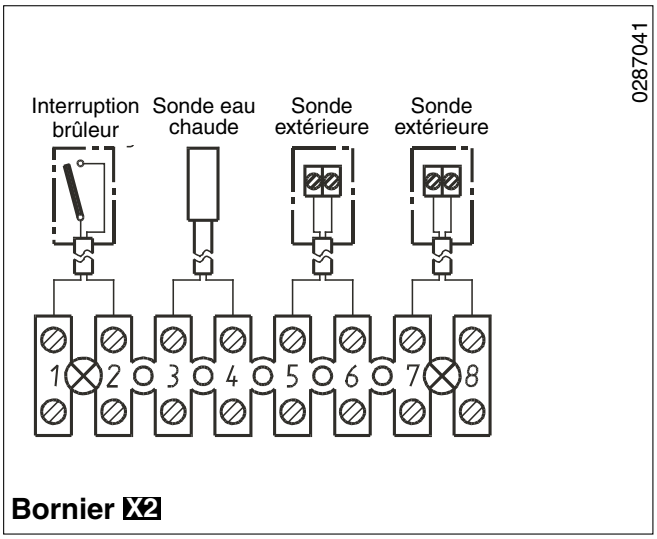

Bornier X2

Evacuation de l‘eau de condensation

Respectez les instructions d‘installation et d‘utilisation du dispositif de neutralisation.

Respectez les prescriptions locales des services des eaux usées. Il est possible, en cas de besoin, de fournir un dispositif de neutralisation pour la DMC.

Une évacuation séparée de l‘eau de condensation du système d‘évacuation des fumées n‘est pas nécessaire, cette eau étant évacuée avec l‘eau de condensation de la chaudière par le siphon de la DMC.

Les chaudières à condensation refroidissent les fumées jusqu‘à un point inférieur au point de rosée de la vapeur d‘eau, conformément aux prescriptions. L‘eau de condensation produite a en général un pH de 3,5 à 4,5. Si les dispositions communales exigent une neutralisation, ce dispositif de neutralisation peut élever le pH au-dessus de la valeur minimale de 6,5 exigée par la fiche technique ATV.

Les granulés usés ne sont pas des déchets spéciaux. Secs, ils peuvent être jetés avec les déchets ménagers normaux. Les laisser sécher avant, le cas échéant.

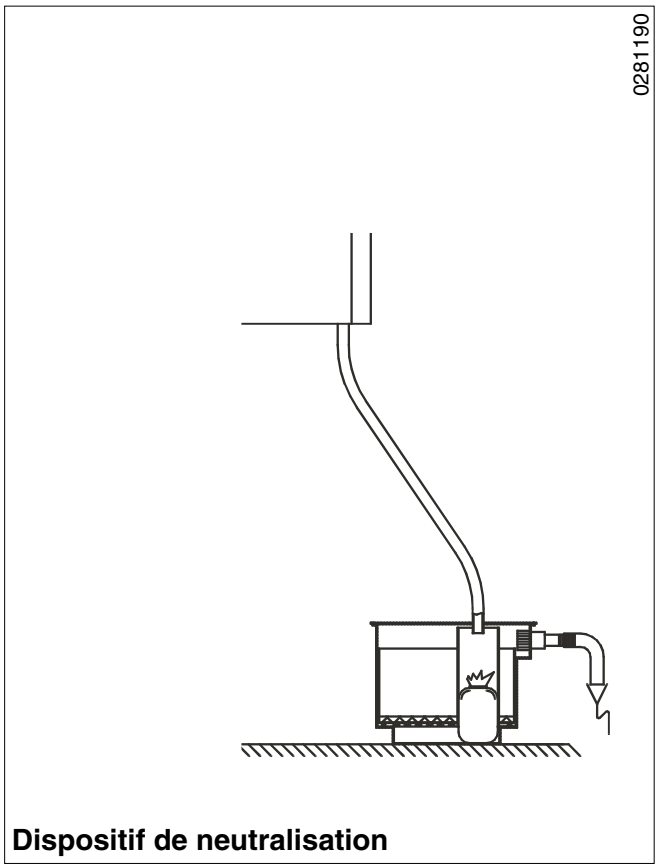

Dispositif de neutralisation

Préparations mise en route

La mise en route ne doit être réalisée que par un concessionnaire spécialisé.

L‘installation doit être entièrement vidangée et rincée avant la mise en route.

Le remplissage suivant ne doit se faire qu‘avec de l‘eau potable non traitée et pure.

Dans le cas de l‘utilisation de produits inhibiteurs, obtenir une certificat de neutralité du fabricant ou réaliser la séparation du système.

- Brancher un tuyau entre la conduite d‘eau et le robinet de remplissage/vidange de la chaudière.
- Vérifier la pression initiale du vase d‘expansion (non fourni).
- Remplir et purger l‘air de l‘installation - laisser la pompe de circulation à l‘arrêt.
- Desserrer le couvercle du purgeur **1** d‘un demi-tour.
  La chaudière à condensation est purgée automatiquement par le purgeur intégré **1**.
- Remplir le siphon d‘eau de condensation.
  Lors de la première mise en route, avant le montage de l‘évacuation des fumées, verser de l‘eau de la canalisation dans la buse de fumées (pas dans l‘arrivée d‘air !) jusqu‘à ce que l‘eau s‘échappe par la conduite d‘évacuation d‘eau de condensation (env. 0,2 l.).

Un fonctionnement si le siphon est vide peut endommager la chaudière à condensation!

- Vérifier la pression de l‘installation au manomètre - surpression de service minimum de la chaudière: 1,0 bar.
- Vérifier l‘étanchéité de la partie eau.
- Fermer le panneau de commande de la chaudière - visser les vis de verrouillage.
- Fermer le robinet de remplissage/vidange - Retirer le tuyau de remplissage.

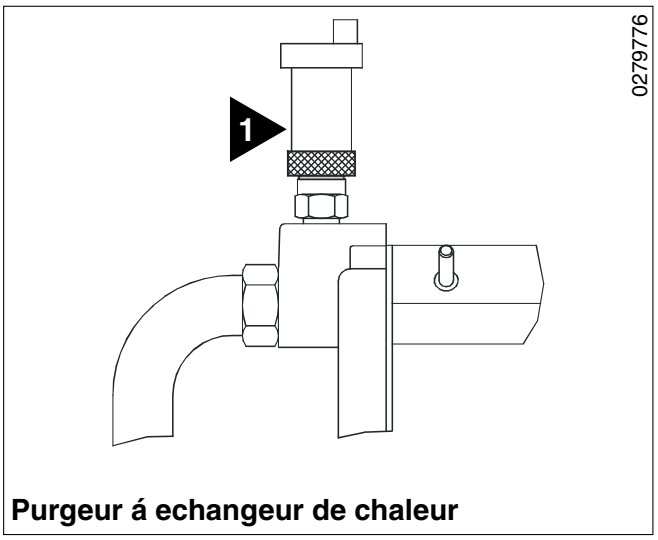

Purgeur á echangeur de chaleur

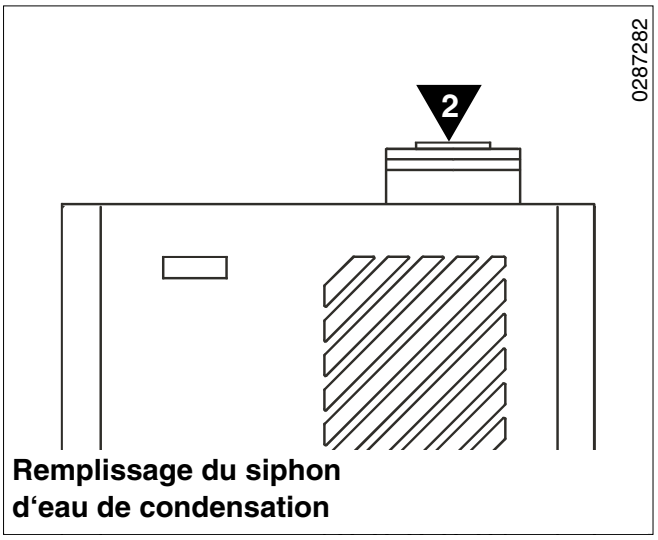

Remplissage du siphon d‘eau de condensation

- Vérifier l‘étanchéité de la conduite de gaz, bloc gaz compris.

Pression d‘essai maximale du bloc gaz 150 mbar.

Pour des pressions d‘essai supérieures, séparer la chaudière à condensation de la conduite de gaz au niveau du robinet d‘arrêt de gaz.

La fermeture du robinet d‘arrêt ne suffit pas.

Vérifier l‘étanchéité du bloc gaz séparément.

- Ouvrir tous les robinets d‘arrêt de la conduite de gaz.
- Purger la conduite de gaz dans les règles de l‘art.
- Vérifier l‘étanchéité du système d‘évacuation des fumées - utiliser un contrôleur d‘étanchéité approprié.

Mise en route

Tous les travaux de mise en route et de réglage doivent être effectués par l‘installateur de l‘installation ou par un spécialiste désigné par lui.

- Fermer le robinet d‘arrêt de gaz.
- Desserrer la vis sur le raccord de mesure **IN** de deux tours - connecter l‘appareil de mesure.
- Ouvrir le robinet d‘arrêt de gaz **1**.
- Enclencher le bouton d‘arrêt d‘urgence et l‘interrupteur Marche/Arrêt **2**.

  La chaudière démarre - Le ventilateur d‘air de combustion se met en marche et son fonctionnement est vérifié - L‘électrovanne de gaz s‘ouvre après la durée de préventilation et le brûleur est allumé.

  Il est possible, lors de la première mise en route, que de l‘air reste encore dans la conduite de gaz. La chaudière effectue jusqu‘à cinq essais de démarrage avant d‘afficher le message de défaut clignotant „2“ - „Pas d‘ionisation“.

  Après appui sur la touche de réinitialisation, la chaudière effectue de nouveau jusqu‘à cinq essais de démarrage.

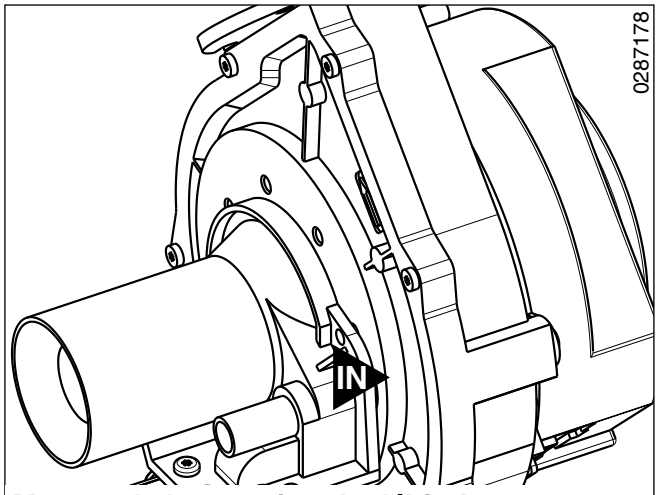

Mesure de la pression de débit du gaz

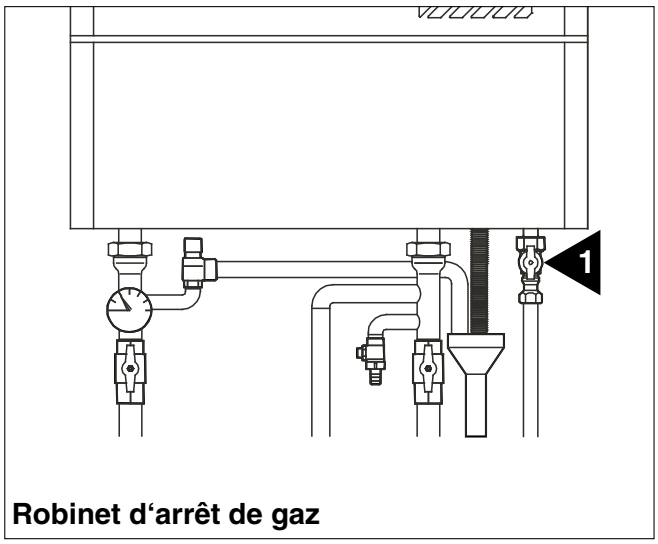

Robinet d‘arrêt de gaz

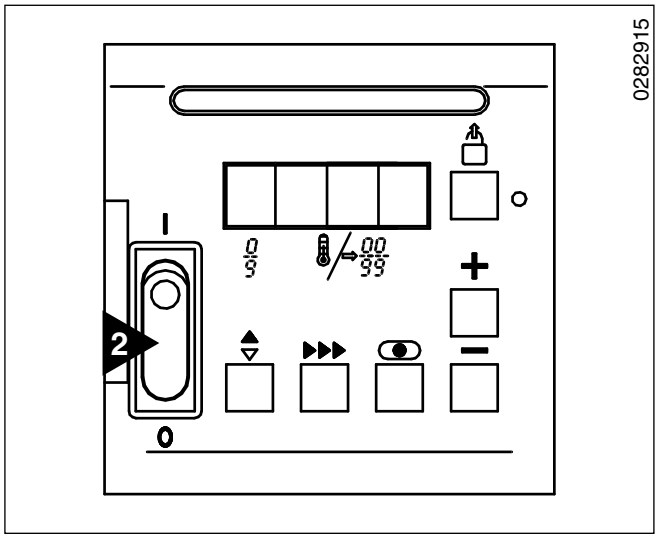

Si le brûleur ne démarre pas, et si le message de défaut clignotant **9-12** s'affiche, sans qu'il ne puisse se supprimer par la touche de réinitialisation, la pression de service côté eau est insuffisante. Faire l'appoint en eau le cas échéant.

- Vérifier la pression de débit du gaz au raccord de mesure **IN** et la comparer avec les indications de la plaque signalétique.

Si la pression se situe hors de la plage de pression autorisée (gaz naturel H : 17 - 25 mbar), interrompre la mise en route - Informer le fournisseur de gaz.

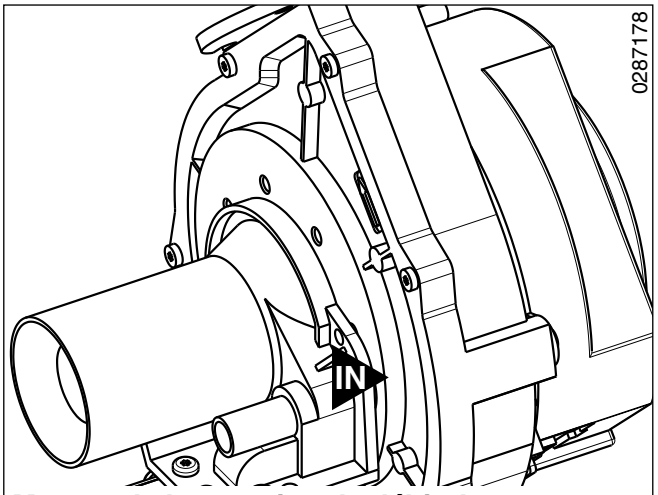

Mesure de la pression de débit du gaz

- Interrupteur Marche/Arrêt sur „0"- fermer le robinet d'arrêt de gaz.
- Retirer l'appareil de mesure, fermer le raccord de mesure **IN**.
- Ouvrir le robinet d'arrêt de gaz - Vérifier l'étanchéité du raccord de mesure à l'aide d'un spray de détection de fuites.
- Interrupteur Marche/Arrêt sur „I".
  Le brûleur démarre.
  En Mode Test amener la chaudière à sa puissance maximale.
  Appuyer clé ⊟ et clé ⊞ sur en même temps.
- Contrôler le réglage du brûleur en mesurant les fumées (voir sous Mesure des fumées), modifier le réglage en cas de besoin (voir sous Réglage du brûleur).
  Quitter le Mode Test.
- Appuyer clé ⊞ et clé ⊟ sur en même temps.
- Un protocole de démarrage remplir.
- Régler la régulation intégrée selon les instructions d'utilisation.
- Expliquer le fonctionnement de l'installation à l'utilisateur.

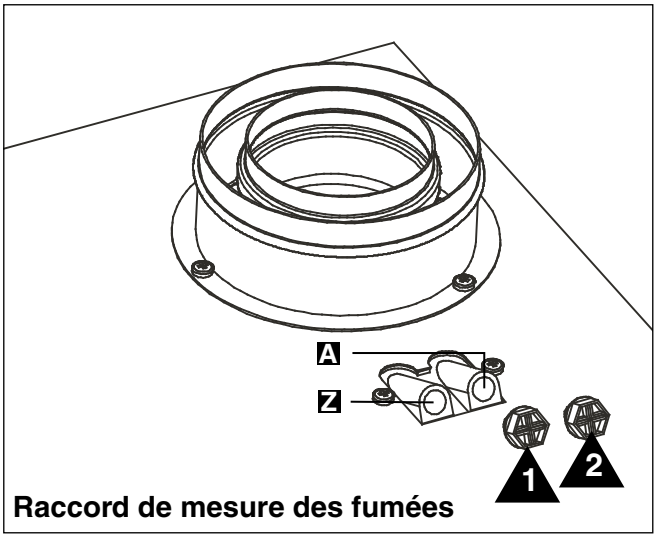

Raccord de mesure des fumées

Mesure des fumées

- Retirer les capuchons plastique **1** et **2** à l'aide d'un tournevis ou d'une clé plate de 16 mm.
- Mesurer les valeurs des fumées au raccord **A**.
- Mesurer la température de l'air entrant au raccord **Z**.

- Après mesure, refermer les raccords de manière étanche.
  Le raccord **Z** sert aussi à mesurer la teneur en CO2 du passage annulaire lors du contrôle d'étanchéité de l'évacuation des gaz.

Réglage du brûleur

La chaudière à condensation à gaz est réglée en usine pour du gaz naturel H (Ws=15,0 kWh/m3), pour une pression d'alimentation de 20 mbars.

Charge du brûleur réglée en usine = 47,0 kW

Le réglage du brûleur s'effectue uniquement par l'intermédiaire du contrôle de la teneur en CO2 des fumées.

- Comparer les indications de la plaque signalétique avec le type de gaz fourni localement -

Pour du gaz naturel H (WS=12,0-15,7 kWh/m3), le brûleur peut être mis en route sans autre réglage.

Pour du gaz naturel LL (WS=10,0-12,8 kWh/m3), régler le brûleur: tourner la vis de réglage d'env. 2 tours vers la gauche.

- Raccorder l'appareil d'analyse des fumées.
- Mettre la chaudière à condensation en route.
  En Mode Test amener la chaudière à sa puissance maximale.
  Appuyer clé et clé sur en même temps.
- Vérifier la teneur en CO2 des fumées.
  Teneur en CO_2 Gaz nat. H:
  9,0 % (Indice d'air env. 1,25)
  Teneur en CO_2 Gaz nat. LL :
  8,8 % (Indice d'air env. 1,25)

Le cas échéant, corriger le réglage:

- Régler le débit de gaz à la vis de réglage **1** jusqu'à obtenir la teneur en CO_2 requise.
  Rotation à gauche: augmentation du CO_2
  Rotation à droite: diminution du CO_2
- Vérifier le réglage en mesurant les fumées.
- Contrôler la teneur en CO des fumées.
- Remplir le procès-verbal de mise en route.
- Remonter le capot du tableau de commande et le panneau avant de la chaudière - Visser les vis de blocage.

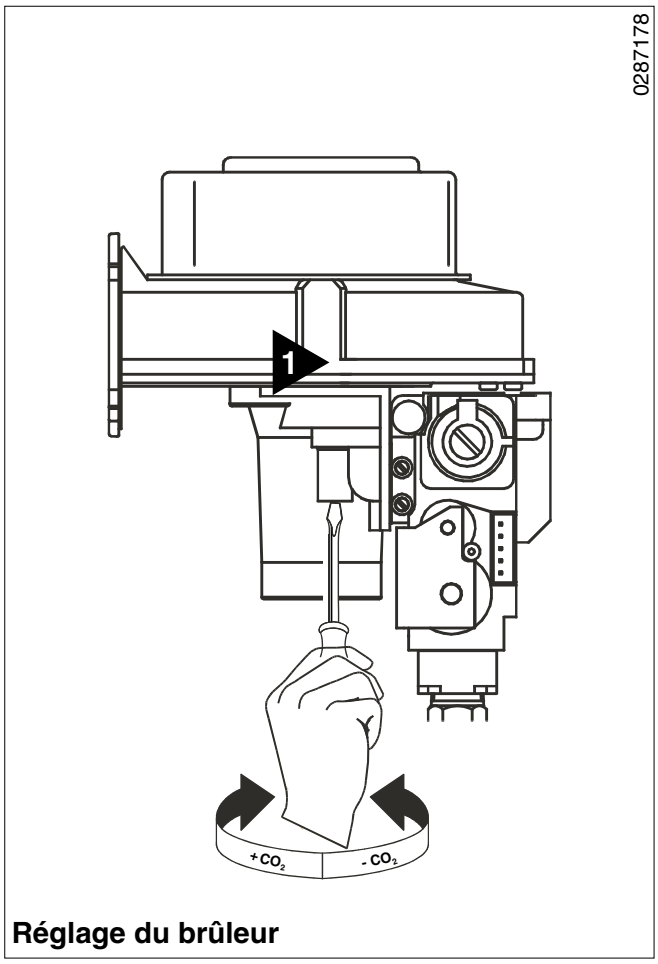

Réglage du brûleur

Adaptation de la puissance

Le réglage de la vitesse de rotation maximum du ventilateur permet l'adaptation de la puissance maximum de la chaudière en fonctionnement chauffage.

Saisir le code de maintenance

- Dans le mode STANDBY presser simultanément les touches ⇕ et ▶▶▶ et les maintenir pressées - l'affichage **a** indique „C" pour „Code".
- A l'aide de la touche + ou − saisir le n° de code „56" et, les touches ⇕ et ▶▶▶ étant pressées, enregistrer à l'aide de ⊡.

Sélectionner le Mode PARAMETRE

- Dans le mode STANDBY presser la touche ⇕ une fois - un point s'affiche derrière le premier chiffre.
- Sélectionner le paramètre „b" à l'aide de la touche ▶▶▶.
- Régler la vitesse de rotation souhaitée en fonction du tableau ci-contre à l'aide de la touche + ou −.
- Enregistrer la modification à l'aide de la touche ⊡ - l'affichage clignote une fois pour confirmation.
- Quitter le Mode PARAMETRE à l'aide de la touche ⇕ - le nouveau réglage est activé.

Préparation d'eau chaude

Tenir compte également des infirmations techniques du préparateur d'eau chaude utilisé.

Le préparateur est chargé à l'aide d'une pompe de charge. La régulation commandée par la température extérieure, reliée à une sonde d'eau chaude branchée sur le bornier **X2**, régule la température du préparateur.

- Régler la température souhaitée sur la régulation.
  Température conseillée : 50°C à 55°C.

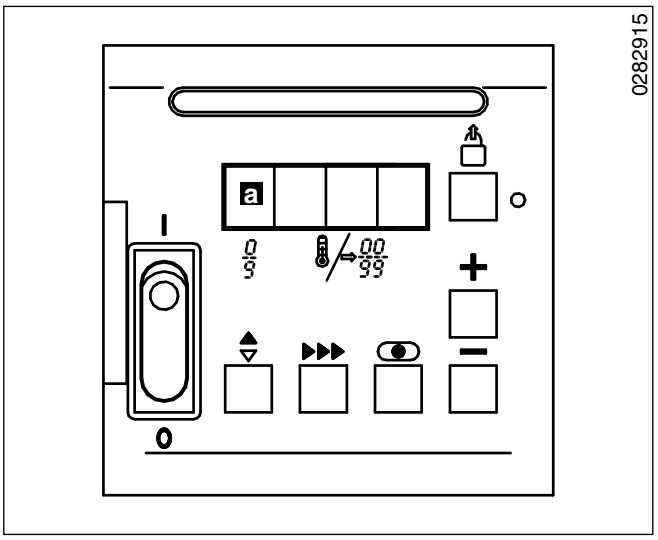

Tableau de réglage de la brûler		
***Domoplus* DPSM 250**		
Charge kW	**Vit. de rotation du ventilateur $^1/_{min}$**	**Valeur de réglage du paramètre „b"**
47,0	5500	55
45,1	5300	53
43,1	5100	51
41,2	4900	49
39,2	4700	47
37,3	4500	45
35,3	4300	43
33,4	4100	41
31,4	3900	39
29,5	3700	37
27,5	3500	35

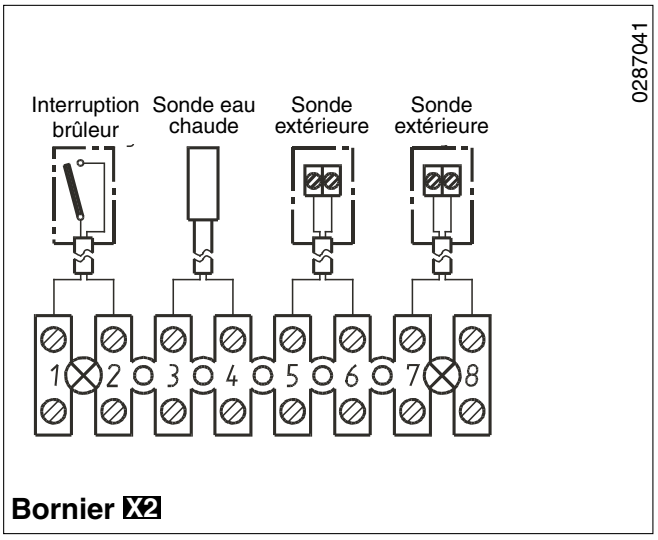

Bornier X2

Conversion au GPL

Les travaux sur des installations transportant du gaz ne doivent être réalisés que par des concessionnaires spécialisés.

Respecter les réglementations techniques en vigueur!

- Arrêt d‘urgence déclenché, interrupteur Marche/Arrêt sur „0“.
- Fermer le robinet d‘arrivée de gaz et le robinet de l‘appareil.
- Retirer le panneau avant - Desserrer les vis de blocage.
- Desserrer l‘écrou **1** de la conduite d‘arrivée de gaz.
- Desserrer la fixation du brûleur, retirer le brûleur et le déposer sur un plan de travail approprié.

Attention ! Ne pas le poser sur le côté du module brûleur: risque de détérioration du feutre en fibres.

La réparation du module brûleur est impossible.

- Desserrer les 3 vis Torx **2** (Clé Torx livrée dans le kit de conversion) et démonter le bloc gaz **3**.
- Presser l‘insert de buse **4** dans le joint d‘étanchéité **5**.
- Presser l‘insert de buse avec le joint dans le bloc gaz **3** - Monter le bloc gaz et le brûleur.
- Serrer l‘écrou **1** de la conduite d‘alimentation de gaz - Remplacer le joint **6**.
- Desserrer la vis sur le raccord de mesure **7** de deux tours - connecter l‘appareil de mesure.

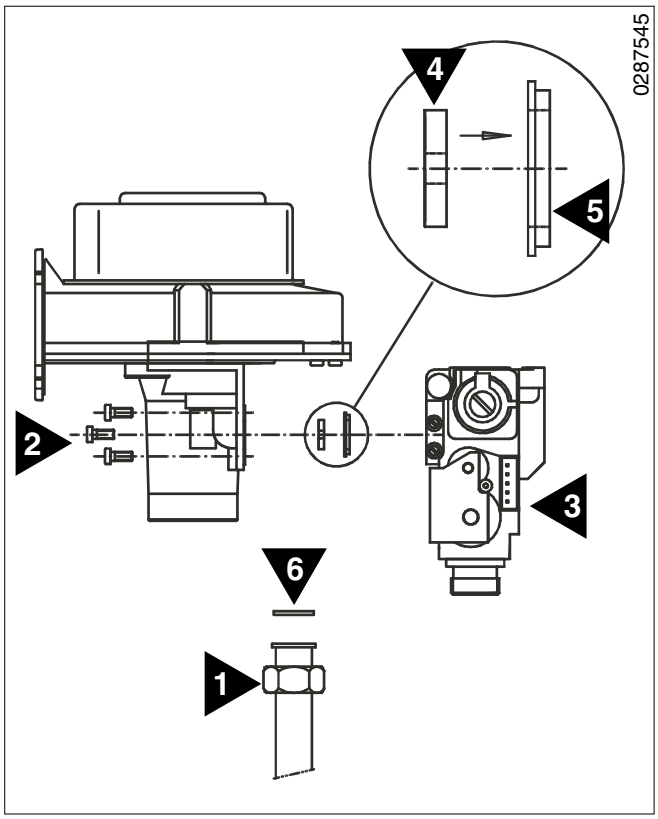

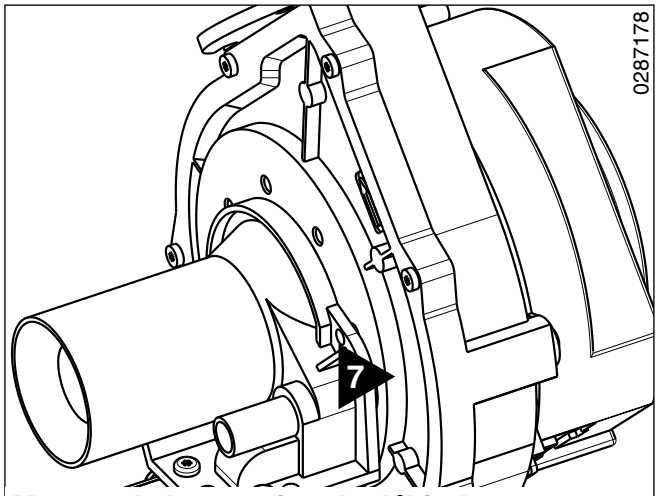

Mesure de la pression de débit du gaz

- Prérégler le brûleur - Tourner la vis de réglage (voir sous Réglage du brûleur) d‘environ **1** tour vers la droite.
- Ouvrir les robinets d‘arrêt de gaz.
- Arrêt d‘urgence enclenché, interrupteur Marche/Arrêt sur „I“.
  La chaudière démarre.
- Vérifier la pression de débit du gaz au raccord de mesure **2** et la comparer avec les indications de la plaque signalétique.

Si la pression se situe hors de la plage de pression autorisée, interrompre la mise en route.

Informer le fournisseur de gaz.

- Int. Marche/Arrêt sur „0“- fermer le robinet d‘arrêt de gaz.
- Retirer l‘appareil de mesure, fermer le raccord de mesure **2**.
- Ouvrir le robinet d‘arrêt de gaz - Vérifier l‘étanchéité du raccord de mesure à l‘aide d‘un spray de détection de fuites.
- Interrupteur Marche/Arrêt sur „I“.
- Procéder au réglage du brûleur.
  Teneur en CO_2 - GPL: 9,7 %
- Coller l‘autocollant joint indiquant le type de gaz utilisé par-dessus l‘autocollant en place.
  Pour une installation à partir de 1 mètre au-dessous du niveau du sol, prévoir une électrovanne externe sur la conduite d‘arrivée de gaz, à proximité immédiate de l‘entrée dans le bâtiment ou dans le local. Le raccordement électrique s‘effectue sur une carte supplémentaire.

Arrêt de l‘installation

- Ouvrir l‘interrupteur principal et l‘interrupteur Marche/Arrêt.
- Fermer le robinet d‘arrêt de gaz **3**.
- Arrêt dans des périodes présentant des risques de gel: Vidanger l‘installation - Terminer la vidange de la chaudière à l‘aide du robinet de vidange sur la gauche de l‘échangeur de chaleur.

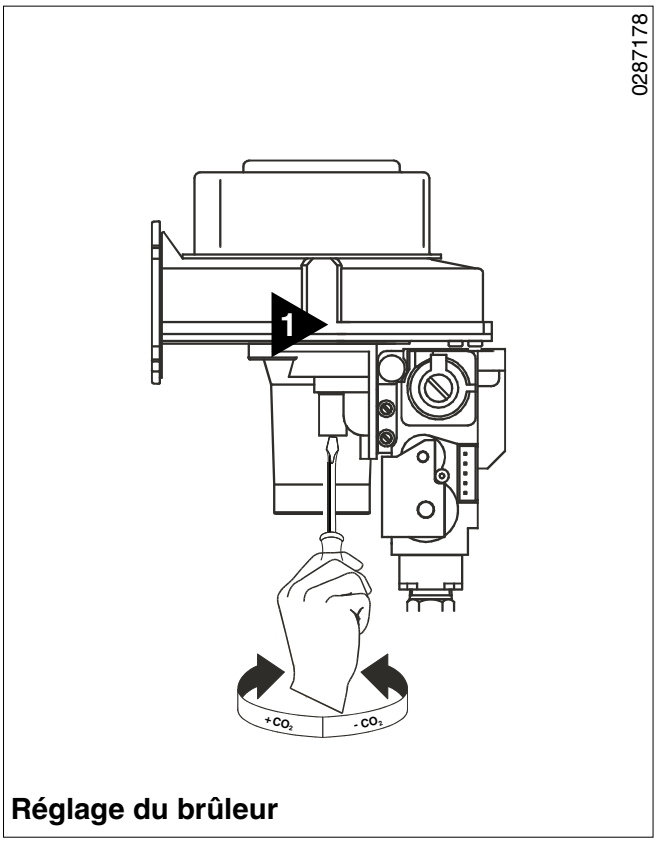

Réglage du brûleur

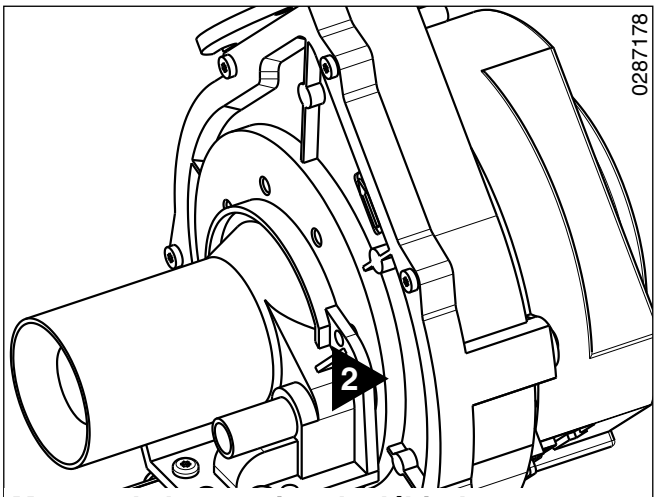

Mesure de la pression de débit du gaz

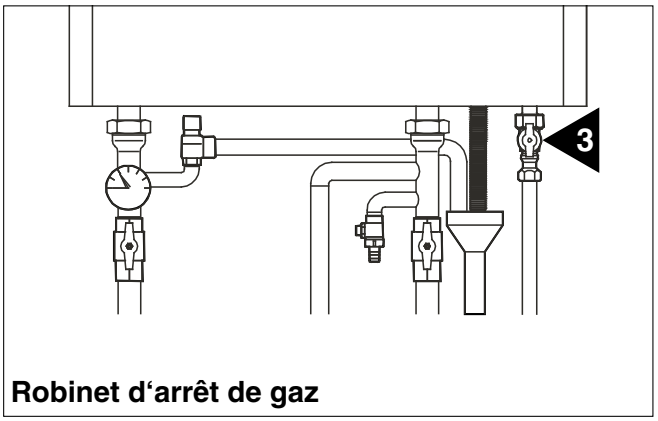

Robinet d‘arrêt de gaz

Montage de la régulation

Les câbles de raccordement transportent des basses tensions de protection, ils doivent être posés séparément. Il est interdit de les poser en parallèle avec des câbles secteur. Longueur maximale de la ligne 100 m, Ø minimal des brins 0,25 mm^2.

DomoCommand DC 210

- Dévisser les **1** vis du couvercle et l'enlever.
- Enlever le cache du panneau frontal du tableau.
- Insérer le régulateur dans l'ouverture **2** et le fixer avec les 2 vis de fixation.
- Effectuer les raccordements électriques: faisceaude câble **3** avec connecteur à 15 plots à enficher dans la contre-fiche.
- Le raccord de bus à 2 plots **4** est à fixer avec la vis livrée à l'endroit indiqué.
- Raccorder les sondes nécessaires
- Remonter le couvercle et le fixer.
- Paramètre **F** niveau utilisateur est à programmer sur 02 (voir page 35).

Après le montage

- Vérifier la fixation de tous les raccordements.
- Fermer et visser le tableau de commande. Réglage et commande voir des instructions d'emploi DomoCommand.

DomoCommand DC 111

- Dévisser les **1** vis du couvercle et l'enlever.
- Enlever le cache du panneau frontal du tableau.
- Insérer le régulateur dans l'ouverture **2** et le fixer avec les 2 vis de fixation.
- Fixer le bornier **3** au tableau à l'aide des clips rapides.
- Câble **4** est à raccorder entre le DC 210 et DC 111.
- Effectuer les raccordements électriques: faisceau de câble **5** avec connecteur à 3 plots à enficher dans la contre-fiche **6**.
- Réaliser les raccordements nécessaires (vanne inverseuse, pompe, sondes, etc...)
- Remonter le couvercle et le fixer.

Après le montage

- Vérifier la fixation de tous les raccordements.
- Fermer et visser le tableau de commande. Réglage et commande voir des instructions d'emploi DomoCommand.

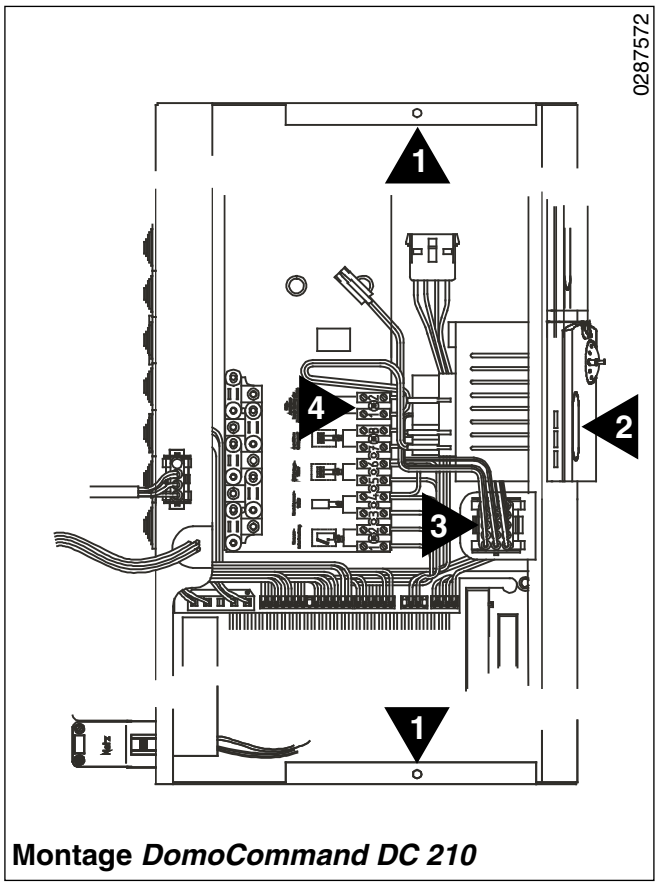

Montage *DomoCommand DC 210*

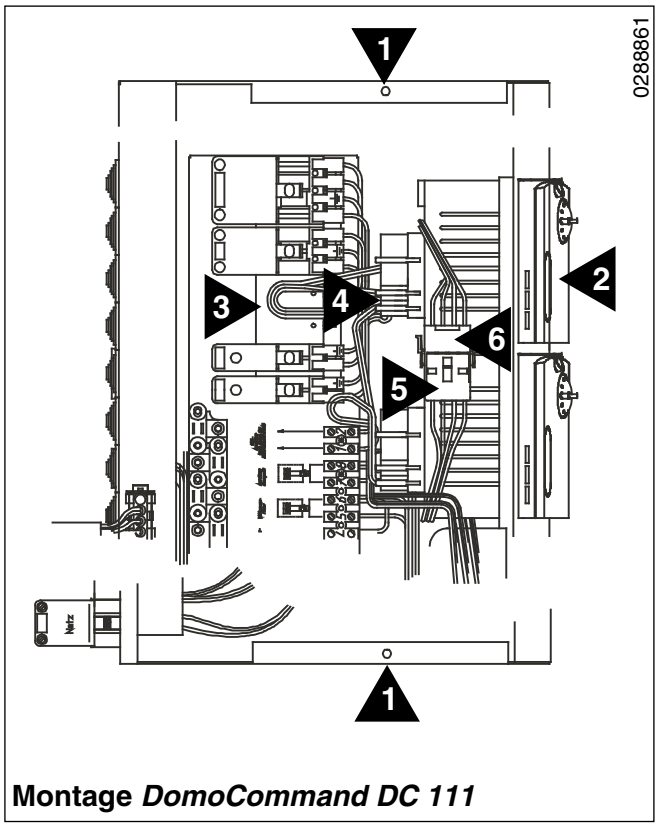

Montage *DomoCommand DC 111*

Platine de raccordement vanne gaz de sécurité et signalisation externe de panne

La platine art. nr 0279592 (option) permet le raccordement d'une vanne de sécurité gaz et d'une signalisation externe de panne.

- Dévisser les 1 vis du couvercle et l'enlever.
- Enlever le cache du panneau frontal du tableau.
- Raccorder la bretelle 2 dans la contre fiche du module brûleur.
- Faire passer la bretelle vers l'avant entre le tableau et le couvercle.
- Attachez la boîte de raccordement 3 avec 2 vis.
- Le(s) câble(s) 4 de la vanne gaz et/ou de la signalisation externe doit passer par un presse - étoupe et attaches de fixation.
- Réaliser les raccordements électrique après plan de collier ci-contre exporter.

  Tension max.: 250 V ~

  Amp. max.: 8 (2) A

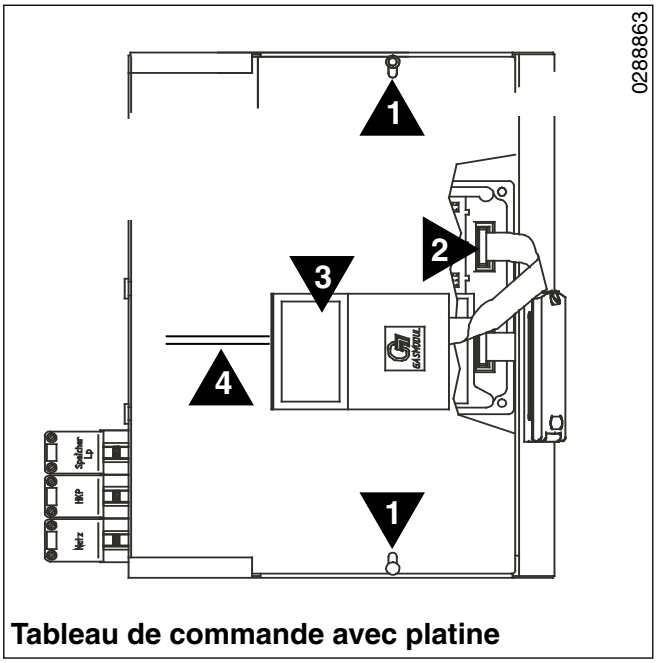

Tableau de commande avec platine

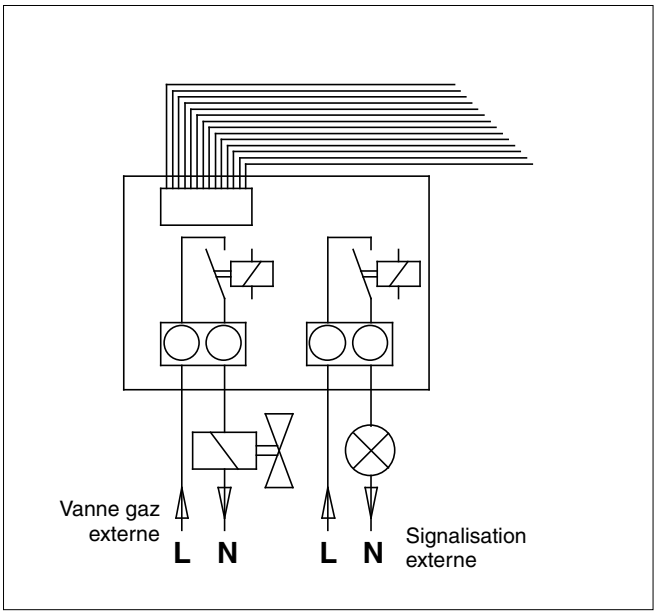

Protocole de mise en service

Cocher les opérations effectuées et reporter les mesures		
Date		
Installateur		
Installation		
Contrôle- d'étanchéité conduite de gazz		
Contrôle conduit d'évacuation des fumées		
Contrôle de l' arrivée d'air de combustion		
Contrôle du bac de neutralisation		
Comparer les spécifications de la plaque signalétique avec le type de utilisé		
Indice Wobbe W_o (international W_s) du type de gaz utilisé	kWh/m³	
Pouvoir calorifique H_{uB} (international H_{iB}) du type de gaz utilisé	kWh/m³	
Mesure de la pression de gaz en fonctionnement	mbar	
Température chaudière	°C	
Température des fumées / température ambiante	°C / °C	
Teneur en CO_2	%	
Teneur en CO	ppm	
Calcul de rendement	%	
Essais des éléments de sécurité		
Réglage de la température eau chaude sanitaire		
Réglage de la régulation		
Mise en service normale de l'installation		
TAMPON DE LA SOCIETE ET SIGNATURE DE L'INTERVENANT		

Commande de la chaudière

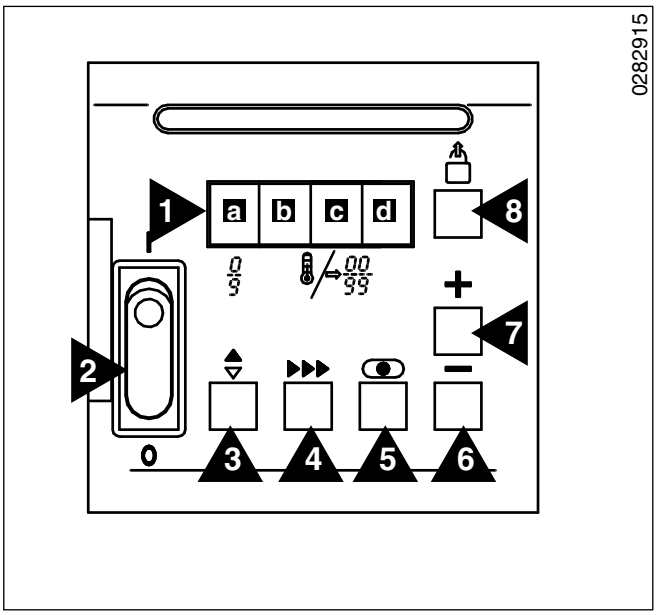

Éléments d‘annonce et de commande

Le tableau de commande comporte toutes les fonctions d‘affichage, de régulation et de sécurité requises.

Il est précâblé pour le montage ultérieur de la régulation commandée par la température extérieure (voir les informations techniques de la régulation).

1 Affichage à 4 caractères

a Indique l‘état de fonctionnement courant, un défaut (clignotant) ou le numéro du pas lors de la lecture des paramètres.

b Affiche le signe „-“ des valeurs négatives, la vitesse de rotation du ventilateur (4 chiffres) et les valeurs des réglages (3 chiffres).

c + d Affiche la température courante de la chaudière, la valeur de réglage lors de la lecture des paramètres ou le code d‘erreur d‘un défaut.

2 Sélecteur Marche/Arrêt

Interrupteur principal de la chaudière et de la régulation commandée par la température extérieure.

I = Marche - position normale

0 = Arrêt - toute la régulation est hors tension

3 Touche Mode d‘affichage

Permet la sélection du mode d‘affichage lors de la lecture des paramètres. Commutation automatique en mode STANDBY (attente) après 20 minutes.

4 Touche Pas du réglage

Permet la sélection du pas du réglage lors de la définition des paramètres.

5 Touche Enregistrement

Enregistre les valeurs réglées dans la mémoire programme.

6 Touche „-“

Réduit la valeur du réglage.

7 Touche „+“

Augmente la valeur du réglage.

8 Touche de réinitialisation (Reset) du module de commande du brûleur

Permet l‘acquittement des défauts.

Affichages dans le mode STANDBY

a	b	c	d

a = Etat de fonctionnement 1-9 ou indication de blocage E

c + d = Température de départ ou code de blocage E xx

0 pas de demande de chaleur

1 préventilation, ventilation après l'arrêt du brûleur

2 allumage

3 fonctionnement en chauffage

4 fonctionnement en production d'eau chaude

5 contrôle ventilateur d'air de combustion

6 dépassement de température de consigne de chaudière max.

7 temporisation de la pompe - chauffage (15 min., puis „0“ - pas de demande de chaleur)

8 dépassement de la température maximum de la chaudière en production d'eau chaude ou temporisation de la pompe en production d'eau chaude (2 min., puis „0“ - pas de demande de chaleur)

9 /

E Arrêt du brûleur par le fusible

Dans le cas d'un arrêt par le fusible, l'affichage indique alternativement le pas de programme 9 avec la température de départ et le code de blocage E xx.

E 18 Dépassement de la température de départ:
$t_V > t_{Vsoll} + 5$ °C (85 °C)

E 19 Dépassement de la température de retour:
$t_R > t_{Vsoll} + 5$ °C (85 °C)

E 24 Différence de température négative:
$t_R - t_V > 10$, 20 oder 40 °C après 75, 60 ou 30 Sek.

E 25 Vitesse de réchauffage trop importante:
$t_V > 3$ K/Sek.

E 30 Différence de température trop importante :
$t_V - t_R > 38$ °C

t_V Valeur réelle de la température de départ chaudière en °C

t_{Vsoll} Température de consigne de départ chaudière en °C

t_R Valeur réelle de la température de retour chaudière en °C

H „Fonctionnement Haut“ - puissance max. de la chaudière pendant 15 min. (voir Mode Test)

L „Fonctionnement Bas“ - puissance min. de la chaudière pendant 15 min. (voir Mode Test)

OFF Arrêt manuel de la chaudière par pression de la touche Moins (> 5 sec.). Presser de nouveau cette touche (> 5 sec.) pour remettre la chaudière en route.

Réglages dans le mode PARAMETRES

Niveau utilisateur

1. **Température de chaudière max.** pour chauffage t_{Vsoll} réglable: 20°C - 90°C (80)
2. Condition de réglage (20)
3. Condition de réglage (-14)
4. Condition de réglage (00)

Niveau maintenance

(après saisie du code „56“)

5. **Température de consigne de l‘eau chaude t_{Bsoll} réglable: 10°C - 60°C** (60)
6. Condition de réglage (15)
7. Condition de réglage (05)
8. **Blocage du redémarrage -** chauffage bloqué temporairement. Réglable: 00 - 30 (x10,2 sec.) (15)
9. **Temporisation pompe de circulation -** Chauffage Réglable: 03 - 99 min. (15)

A. Type de chauffage - Type de production d‘E.C.S. (10)

Mode chauffage:
0x et 2x non permis
1x Sonde extérieure
3x Commande 0-10 V par interface spécifique

Mode production d‘E.C.S.:
x0 Vanne de commutation (24V)
x1 Non permis
x2 Vanne de commutation (24V) - contrôle inverse

B. Vitesse max. du ventilateur - Chauffage en $^{100}/_{min}$
Réglage DPSM 250:
55 $^{100}/_{min}$ (5500 $^{1}/_{min}$) (55)

C. Vitesse max. du ventilateur
Production d‘E.C.S. en $^{100}/_{min}$
Réglage DPSM 250:
55 $^{100}/_{min}$ (5500 $^{1}/_{min}$) (55)

D. Vitesse min. du ventilateur en $^{1}/_{min}$
Réglage DPSM 250:
18 $^{100}/_{min}$ (1800 $^{1}/_{min}$) (18)

E. Correction d‘affichage de la sonde extérieure
t_{Akorr} réglable: -3 °C - +3 °C (00)

F. Adresse de chaudière
-01 Aus, lors d‘un contrôle sur l‘interface externe
01 Norme DC 225 (01)
02 Réglage DC 210
04-07 Cascade
(4 = chaudière 1; 7 = chaudière 4)

G. Tps Charge de base - Pleine charge
10...60 Sek. (10)

H. Sans signification

(10) = réglage d‘usine

Mode PARAMETRES

- Dans le mode STANDBY (attente), presser la touche une fois - un point s‘affiche après le premier chiffre.

a	b	c	d

a = numéro du pas
c + d = valeur de réglage

Lecture des paramètres

- Dans le mode PARAMETRES, appeler les différentes valeurs de réglage du niveau utilisateur ou de maintenance à l‘aide de la touche (après saisie du code).

Modification des paramètres

Il est interdit de modifier les réglages d‘usine sans accord du constructeur. La modification de ces réglages peut affecter la qualité et la sécurité de fonctionnement de l‘appareil.

- Sélectionner le mode PARAMETRES à l‘aide de la touche .
- Sélectionner le numéro de pas du réglage à modifier à l‘aide de la touche .
- Modifier le réglage à l‘aide de la touche + ou −.
- Enregistrer chaque modification à l‘aide de la touche - l‘affichage clignote une fois pour confirmation.
- Quitter le mode PARAMETRES à l‘aide de la touche - le nouveau réglage est activé.

Saisie du code de maintenance

- Dans le mode STANDBY (attente), presser simultanément les touches et , et les maintenir pressées - l‘affichage a indique „C“ pour „Code“.
- A l‘aide de + ou de −, saisir le n° de code „56“ et , tout en maintenant les touches et pressées, enregistrer à l‘aide de .

C.056

- Quitter le mode PARAMETRES à l‘aide de la touche - la plage étendue réservée à la maintenance est accessible.

Mode MONITEUR

Lecture des températures au niveau utiisateur:

- Dans le mode STANDBY (attente), presser deux fois la touche - le point du numéro de pas a clignote (∘).
  a = numéro du pas
  c + d = valeur de réglage
- Lire les différentes températures à l‘aide de la touche :

4∘ - 05

1∘ Température de départ courante t_V en °C
2∘ Température de retour courante t_R en °C
3∘ Température courante d‘E.C.S. t_B en °C
4∘ Température extérieure courante t_A en °C
6∘ Température de chaudière demandée t_{Vsoll} en °C
Les affichages 5∘, 7∘, 8∘ und 9∘ sont sans signification.

Mode TACHYMETRE

Lecture de la vitesse de rotation courante du ventilateur :

- Saisir le code de maintenance.
- Dans le mode STANDBY (attente), presser trois fois la touche . Les chiffres a à d indiquent la vitesse de rotation courante du ventilateur en $^1/_{min.}$

5500

Affichage de la communication

- Saisir le code de maintenance.
- Dans le mode STANDBY (attente), presser quatre fois la touche .

Si la communication entre le module de commande du brûleur et la régulation est bonne, l‘affichage suivant apparaît:

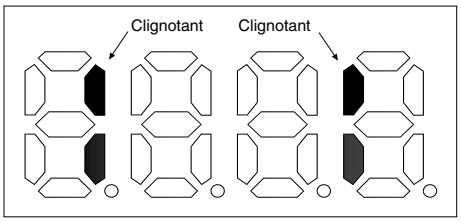

Commande de la chaudière

Mode ERREUR

Affiche les valeurs courantes au moment du dernier blocage, permettant de cerner la cause du défaut.

- Saisir le code de maintenance.
- Dans le mode STANDBY (attente), presser cinq fois la touche - le numéro du pas (chiffre un) clignote.

  a = numéro du pas

  c + d = valeur/numéro du défaut (ne clignote pas)
- Lire les différentes valeurs à l'aide de la touche :

1 **Cause du blocage** (chiffre c + d , voir les numéros des défauts sous Pannes, colonne III)
2 **Phase du fonctionnement** de la chaudière au moment où le défaut est apparu (chiffre d, voir Mode STANDBY).
3 **Température de départ** au moment où le défaut est apparu.
4 **Température de retour** au moment où le défaut est apparu.
5 **Température de l'E.C.S.** au moment où le défaut est apparu.
6 **Température extérieure** au moment où le défaut est apparu.

Affichage des chiffres

Les valeurs négatives sont indiquées par un „-" dans l'affichage b.

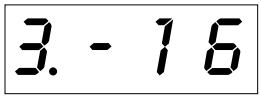

Les valeurs supérieures à 99 sont représentés avec trois chiffres dans les affichages b às d

Fonctionnement de secours

Dans le cas d'un fonctionnement provisoire (régulation commandée par la température extérieure manquante ou en panne), un fonctionnement de secours pour le chauffage et la production d'E.C.S. est possible par l'intermédiaire du dispositif d'allumage.

- Mettre l'interrupteur Marche/Arrêt sur „I".

  Si la sonde extérieure est connectée, la chaudière est régulée par une courbe de chauffage de secours intégrée au dispositif d'allumage.
  Si la sonde extérieure n'est pas connectée, la chaudière fonctionne constamment à la température de chaudière maximale définie (80°C).

Mode TEST

Le mode Test permet, pour des travaux de réglage ou de mesure des émissions, de faire fonctionner la chaudière temporairement pendant 15 minutes à sa puissance maximum ou minimum.

Puissance de chaudière maximum

- Presser simultanément les touches et .
  Affichage a: „H" pour „High" (Haut).

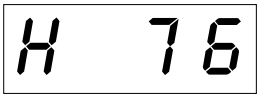

L'affichage c et d indique en même temps la température courante de la chaudière.

Puissance de chaudière minimum

- Presser simultanément les touches et .
  Affichage a: „L" pour „Low" (Bas).

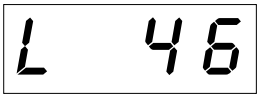

L'affichage c et d indique en même temps la température courante de la chaudière.

Sortie du Mode TEST

Pour ramener la chaudière du mode de fonctionnement „High/Low" au mode de fonctionnement normal:

- Presser simultanément les touches et brièvement.

Arrêt de la chaudière

Cette fonction arrête manuellement la chaudière et la production d'E.C.S.

- Presser la touche pendant au moins 5 secondes - la chaudière s'arrête, l'affichage indique OFF.

- Pour remettre la chaudière en route, presser de nouveau la touche pendant au moins 5 secondes.

Nettoyage du brûleur

La chaudière à condensation doit subir un entretien annuel, à réaliser par un spécialiste.

Nous vous conseillons la conclusion d‘un contrat d‘entretien. L‘absence d‘entretien augmente les risques. La garantie ne pourra pas s‘appliquer dans le cas d‘un manque d‘entretien de la chaudière!

N‘utiliser que des pièces de rechange originales du constructeur.

Les travaux sur des installations transportant du gaz ne doivent être réalisés que par des concessionnaires spécialisés.

Couper tous les pôles de l‘alimentation électrique avant d‘intervenir sur l‘installation.

- Arrêter l‘installation.
- Fermer le robinet d‘arrivée de gaz.
- Couper tous les pôles de l‘alimentation électrique - Couper l‘interrupteur principal, interrupteur Marche/Arrêt sur „0“.
- Retirer le panneau avant.
- Retirer la plaque avant **1** - Desserrer les vis **2**.
- Retirer le connecteur de l‘alimentation électrique du ventilateur et de la vanne gaz.
- Ouvrir le raccord **3** du tuyau de raccordement gaz au bloc gaz - protéger le raccord ouvert contre l‘entrée d‘impuretés.
- Desserrer les fixations **4** du brûleur - Ecrous de 10 mm.
- Retirer prudemment le brûleur en le soulevant et le déposer.
- Nettoyer modules, ventilateur et tube venturi à l‘air comprimé.

Attention! Ne pas le poser sur le côté du module brûleur: risque de détérioration du feutre en fibres.

La réparation du module brûleur est impossible.

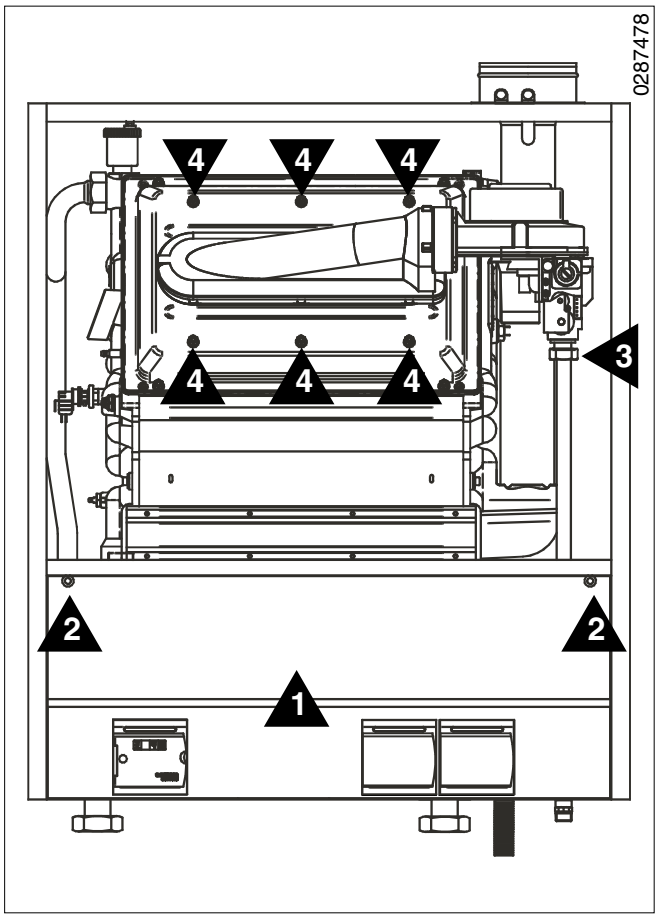

Nettoyage de l‘échangeur de chaleur

- Nettoyer l‘échangeur **1** p. ex. avec un pinceau dur et un aspirateur - retirer les dépots incrustés à l‘aide d‘un fil de fer rigide.
- Souffler de l‘air comprimé dans l‘échangeur à partir du haut, ou le rincer avec de l‘eau du robinet pour le nettoyer.

  Ne pas oublier les tuyaux situés sur l‘arrière de l‘échangeur lors du nettoyage de celui-ci.

  Attention! Ne pas utiliser de produits chimiques pour le nettoyage.
- Ouvrir le collecteur d‘eau de condensation **2** - Desserrer les écrous de 8 mm.
- Nettoyer le collecteur d‘eau de condensation.
- Refermer le collecteur d‘eau de condensation - s‘assurer que le joint n‘est pas endommagé, le remplacer si nécessaire.
- Placer un récipient de récupération sous le siphon.
- Ouvrir le siphon d‘eau de condensation **3** - Retirer le bouchon **4**.
- Laisser s‘écouler l‘eau et les résidus du siphon - rincer le siphon avec de l‘eau du robinet par l‘échangeur de chaleur **1**.
- Refermer le siphon d‘eau de condensation - Monter le bouchon **4**, s‘assurer que le joint n‘est pas endommagé.
- Remplir le siphon d‘eau de condensation avec de l‘eau du robinet à travers l‘échangeur de chaleur ouvert (env . 0,2 l.).

  Un fonctionnement si le siphon est vide peut endommager la chaudière à condensation!
- Vérifier le dispositif de neutralisation de l‘eau de condensation, si existant, selon les instructions.
- Vérifier l‘état du voyant de la chambre de combustion et le nettoyer.

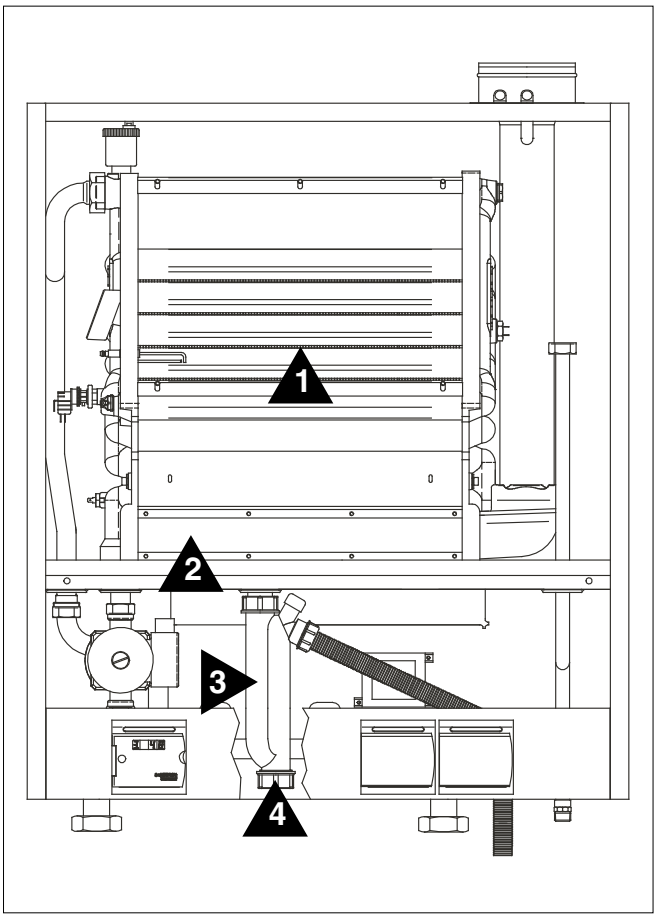

Contrôle des électrodes

- Vérifier l‘usure et l‘écartement de l‘électrode d‘allumage et de surveillance, la remplacer le cas échéant. Ecartement requis pour l‘électrode: 4,0 ± 0,5 mm
- Vérifier le branchement correct et solide des connecteurs de l‘électrode d‘allumage et de surveillance.
- Brancher le câble de masse sur la languette de masse.

Remontage

- Monter le brûleur - s‘assurer que le joint est en bon état, le cas échéant monter un nouveau joint silicone.
- Serrer le raccord du tuyau de raccordement gaz, monter un nouveau joint - Bloquer le tuyau en rotation.
- Rebrancher les connecteurs du ventilateur et de la vanne gaz.

Contrôle de l‘installation

- Vérifier l‘étanchéité de la partie eau.
- Contrôler le niveau d‘eau - faire l‘appoint et purger l‘installation le cas échéant - **Surpression minimum 1 bar.**
- Contrôler la soupape de sécurité et la conduite d‘évacuation.

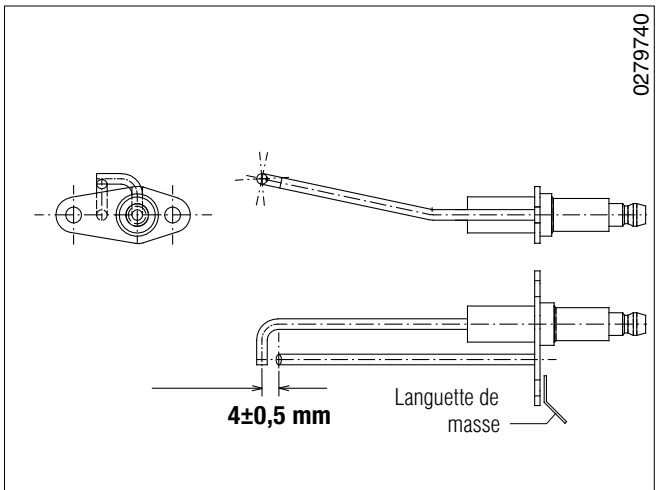

Electrode d‘allumage et de surveillance

Essai fonctionnel

- Mettre la chaudière à condensation en marche.
- Vérifier l'étanchéité interne et externe de la conduite gaz du robinet d'arrêt gaz jusqu'au bloc gaz inclus avec un spray de détection non corrosif - attention aux lignes électriques.

Pression de contrôle max. du bloc gaz 150 mbars

En cas de points non étanches, remplacer le bloc gaz et/ou la conduite de gaz et revérifier l'étanchéité.

- Contrôler le réglage du brûleur.
- Mesurer les fumées et enregistrer le résultat dans un rapport.

  Si le réglage de la valeur de CO_2 n'est pas possible, vérifier la vitesse de rotation du ventilateur, vérifier la propreté et la section de passage de toute l'alimentation en air de combustion .
- Vérifier toutes les connexions électriques.
- Vérifier la bonne fixation de tous les capteurs.
- Mesurer l'ionisation :
  - Mettre l'appareil de mesure sur tension continue (DCV)
  - Sélectionner la plage de mesure 0-20 V
  - Placer le pôle négatif de l'appareil sur le contact de mesure **1**, pôle positif sur la masse **2**.

    1 V correspond à 1µA

    Valeur pour la puissance mini de la chaudière:> 4 µA

    Valeur pour la puissance maxi de la chaudière: > 6 µA
- Vérifier le fonctionnement de tous les dispositifs de régulation et de sécurité.
- Vérifier le fonctionnement de la pompe de la chaudière.
- Vérifier le fonctionnement du purgeur automatique.
- Remplir le rapport d'entretien.
- Remettre la plaque avant en place et la revisser.
- Remonter le panneau avant - Serrer la vis de verrouillage.
- Vérifier le réglage et le fonctionnement de la régulation par la température extérieure suivant ses instructions d'utilisation.
- Contrôler les messages à l'écran au cours du démarrage.

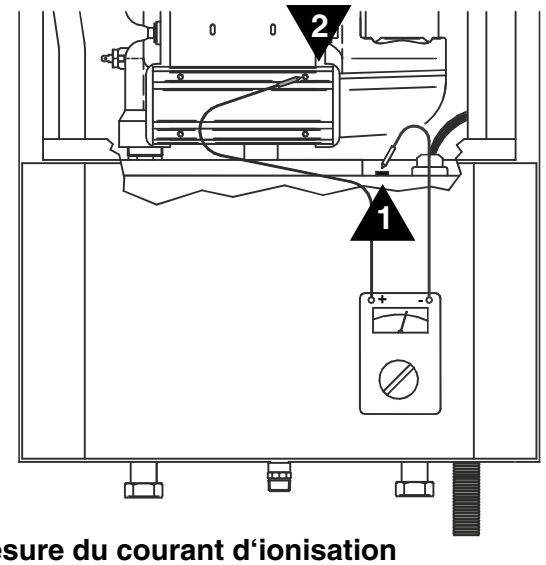

Mesure du courant d'ionisation

Fonctions lors du démarrage

(en présence d'une demande de chaleur)

0 **Mode Standby** (repos)

5 **Contrôle du ventilateur d'air de combustion**

1 **Préventilation**

2 **Allumage**

---

s'il n'y a pas de signal d'ionisation dans les 5 secondes:

1 **Marche ventilateur**

2 **Allumage**

jusqu'à 5 fois

1 **Arrêt du ventilateur**

5 **Contrôle du ventilateur d'air de combustion**

1 **Préventilation**

2 **Allumage,** sans signal d'ionisation mess. défaut 2

---

3 **Présence signal d'ionisation - Chauffage ou**

4 **Présence signal d'ionisation - Préparation d'E.C.S**

Sonde de température module de commande du brûleur

Le tableau ci-contre indique les valeurs de résistance des sondes de température du module de commande du brûleur pour différentes températures.

Elles s‘appliquent à la sonde de départ de la chaudière, à la sonde de retour, à la sonde d‘eau chaude et à la sonde extérieure.

En cas de doute sur l‘état d‘une sonde, il est possible de vérifier la résistance de la sonde à différentes températures à l‘aide d‘un appareil de mesure disposant d‘une plage de mesure appropriée (p. ex. un multimètre). Pour éviter des erreurs de mesure, déconnecter la sonde du bornier dans le tableau de commande de la chaudière.

Résistance des sondes	
Température	**Résistance**
°C	Ohm
-20	98820
-15	75940
-10	58820
-5	45910
0	36100
5	28590
10	22790
15	18290
20	14770
25	12000
30	9805
35	8055
40	6653
45	5524
50	4609
55	3863
60	3253
65	2752
70	2337
75	1994
80	1707
85	1467
90	1266
95	1096
100	952

Fusibles

Le module de commande du brûleur de la chaudière est protégé par deux fusibles accessibles après démontage du capot :

F1 Fusible réseau : 2 ampères rapide

F3 Fusible éléments 24 V : 4 ampères retardé

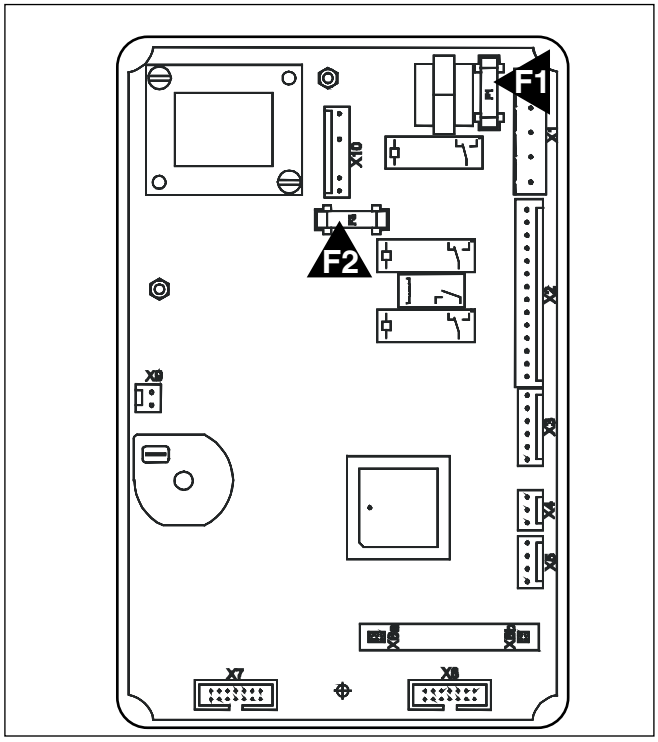

Schéma électrique - Tableau de commande

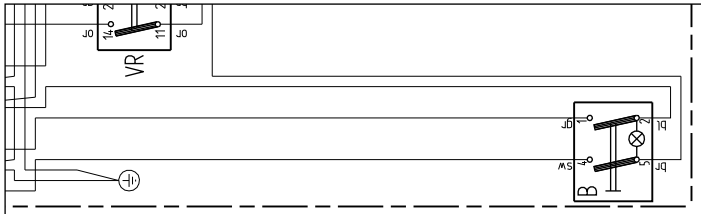

AP = Carte d'affichage et de commande
B = Interrupteur Marche/Arrêt
BSM = Module de commande du brûleur
BF = Sonde d'eau chaude (Accessoire)
BU = Raccordement du contact d'interruption du brûleur (3)
FH = Douille ferrite (composant CEM)
G = Ventilateur
GMV = Electrovanne gaz
KKP1 = Pompe de circulation de la chaudière, interne
KKP2 = Pompe de circulation de la chaudière, externe
MDB = Limiteur de pression minimum
N = Réseau 230 V~/50 Hz, fusible 6 A (non fourni) (1)
RG = Connection sonde d'ambiance
SE = Electronique de commande de la pompe de chaudière (pour pompe à régulation de vitesse)
SP = Pompe de charge du préparateur
T = Transformateur 230 VAC / 24 VAC
TK = Sonde de température chaudière
TR = Sonde de température retour
VR = Relais de priorité
WF = Sonde extérieure
ZIE = Electrode d'allumage et d'ionisation

Couleurs des connecteurs secteur et pompes
X1 = noir, raccordement secteur
X2 = blanc, sortie de commutation programmable
X7 = vert, pompe de charge du préparateur

Respecter les directives et prescriptions en vigueur lors du raccordement électrique! **1**. Effectuer le raccordement au secteur sur le connecteur X1 (partie noire du connecteur), en passant par l'interrupteur d'arrêt d'urgence (non fourni) de la chaudière ; Prévoir un fusible de 6 A (non fourni). **2.** Le connecteur X4 (partie blanche du connecteur) prévoit le raccordement de la sortie de commutation programmable (p. ex. pour une pompe de circuit chaudière ou d'alimentation). Courant maximum admissible: 0,5 A. **3.** Raccordement d'un contact sec pour l'interruption du brûleur. Un contact extérieur empêche le fonctionnement de la chaudière, selon le réglage, en chauffage uniquement ou en chauffage et en production d'eau chaude. **4.** La borne X8 permet la mesure du signal de la flamme (courant I). Tension continue, mesurée par rapport à la terre de la chaudière, de 0-20 V (1 V = 1 mA). **5.** Raccordement du module circuit avec vanne mélangeuse (accessoire). En cas de raccordement, retirer le pont. **6.** Bornes pour le raccordement de la station d'ambiance (station de base) ou de la liaison du bus chaudières. **7.** Bornes pour le raccordement d'une station d'ambiance (sous-station). **8.** Colliers de raccord pour un DomoCommand DC 70 ou DC 50 après installation d'un règlement DomoCommand. Sous réserve de modifications techniques

Schéma de branchement - Tableau de commande

AP = Carte d'affichage et de commande
B = Interrupteur Marche/Arrêt
BSM = Module de commande du brûleur
BF = Sonde d'eau chaude (Accessoire)
BU = Raccordement du contact d'interruption du brûleur (3)
FH = Douille ferrite (composant CEM)
G = Ventilateur
GMV = Electrovanne gaz
KKP1 = Pompe de circulation de la chaudière, interne
KKP2 = Pompe de circulation de la chaudière, externe
L = Phase
MDB = Limiteur de pression minimum
N = Réseau 230 V~ /50 Hz, fusible 6 A (non fourni) (1)
NL = Conducteur neutre
RG = Connection sonde d'ambiance
SE = Electronique de commande de la pompe de chaudière (pour pompe à régulation de vitesse)
SP = Pompe de charge du préparateur
T = Transformateur 230 VAC / 24 VAC
TK = Sonde de température chaudière
TR = Sonde de température retour
VR = Relais de priorité
WF = Sonde extérieure
ZIE = Electrode d'allumage et d'ionisation

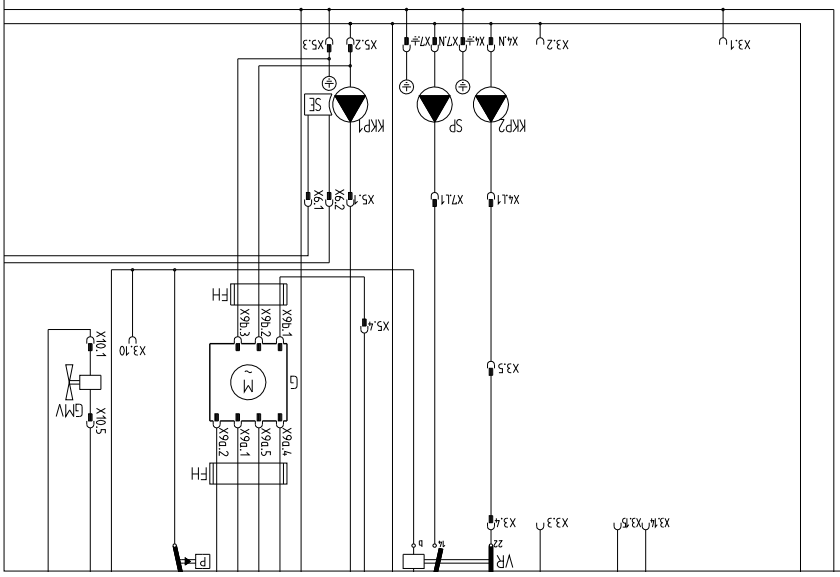

Elimination des pannes

I	II	III	IV
Chiffre a "Clignotant"	**Diagnostic**	**Chiffre cd**	**Source de panne possible**
Pas d'affichage	Pas de tension	Pas d'affichage	- Fusible FI HS
0	Présence flamme non justifiée	0 0	- fausse flamme - électrode encrassée
1	Court-circuit 24 V	0 1	- Court-circuit dans la vanne gaz la vame directionnelle ou le câblage
2	Pas de flamme ou pas d'ionisation	0 2	- Pas d'étincelle Transformateur d'allumage HS - Electode d'ionisation mal réglée - Electrode HS - Câble haute tension HS - Zündstecker defekt, lose, feucht - Electrode d'allumage HS - Electrode d'allumage mal réglée - Electrovanne gaz HS ou défait de câblage - falsche Einstellung der Ionisationselektrode - Le mélange gaz /air n'est pas bon - Pas assez de gaz ou pas de gaz du toit
4	Défaut du boiter d'allumageg	0 3 0 4 0 5 bis 1 7 3 0 3 1 3 2 3 6 3 7 4 1/4 2/6 0	- Défait interne module d'allumagel - Défait survenu avant coupure de courant pas réarmé par reset - Défait interne du système de modulation - Température entre départ et retour trop élevée > 35 C - Sonde chaudière en court-circuit - Sonde de retour en court-circuit - Sonde chaudière pas raccordée - Sonde de retour pas raccordée - Défaut interne dans système de régulation combustion
5	Manque d'air de combustion	0 8 2 8 2 9	- Réglage d'air trop faiblet - Clapet d'air bloqué - Ventilateur encrassé - Ventilateur ne démarre pas (encrassé ou bloqué) - Pas d'indication sir le nombre de tours du ventilateure - Fusible F3 HSt - Défait de câblage du ventilateur - Ventilateur ne s'arrete pas ou défait d'information rotation du ventilateur
9	Dépassement de la température maxi	1 2 1 8 1 9 2 5	- Fusible F2 HS - Déclenchement STB - Pression mini Eau (<0,8 bar) - Température chaudière trop élevée - Température retour trop élevée - Elevation de température trop rapide > 1° /seconder pompe HORS
E	Blocage de la chaudière pour au maximum 10 minutes	1 8 1 9 2 4 2 5 3 0	- dépasser une température aller max. (> 85 °C) - traverser la température de retour max. (> 85 °C) - Le palpeur d'avance/palpeur de retour confondt, Température de retour. > Température aller - Vitesse d'augmentation température de chaudièrer > 3 K/sec. - différence de température maximale avance/retour > 38 °C

Elimination des pannes

Chiffre a	Diagnostic	Source de panne possible
Les affichages suivants (non clignotants) peuvent être des indications de fonctionnement normal mais aussi représenter les défauts suivants		
0	affichage cd: 00 (ne clignote pas)	- Défaut dans le module de démarrage, les liaisons avec le tableau de bord ou le module tableau de bord
6	Température atteinte	- température de courbe de chauffage atteinte - température de production ECS atteinte - Débit eau mini atteint
9	Chaudière ne démarre pas	- Pas de gaz - Pression gaz insuffisant - Débit d'eau trop faible
OFF	Chaudière manuellement hors de service	- Chaudière par presser (environ 5 sec.) la clé de minus mis hors circuit - Par presser renouvelé (environ 5 sec.) la chaudière met à nouveau en exploitation
Défaut pouvant survenir en présence d'une régulation DomoCommand		
Chauffage normal mais pas de charge ECS		- Sonde ECS HS - Régulation ne libére pas la production d'ECS - Vanne directionnelle HS
Production ECS normale mais température chaudière à 80 °C en chauffage		- Sonde extérieure HS - Probleme de liaison avec la sonde extérieure
Pas de chauffage Pas de production ECS		- Court-circuit sonde extérieure - Bornes BU X2.1/X2.2 Shuntées par un contact extérieur
Chaudière ne répond pas aux demandes de la régulation		- Régulateur HS - Défaut de communication entre le régulateur et le boîtier d'allumage interface HS

Caractéristiques techniques

Domoplus	DPSM	250
		CE-0085AT0176
Puissance enfournée nominale	kW	11,0—47,0
Puissance utile nominale 40/30 °C	kW	11,9—49,5
Puissance utile nominale 80/60 °C	kW	10,8—45,6
Rapport de puissance min./max		1:4
Rendement normalisé 40/30 °C	%	109
Rendement normalisé 75/60 °C	%	106
Pertes par les fumées à 40/30 °C	%	0,4—1,1
Pertes par les fumées à 80/60 °C	%	2,0—2,6
Température moyenne des fumées à 40/30°C	°C	33
Température moyenne des fumées à 80/60°C	°C	63
Débit massique des fumées à 40/30°C	kg/s	0,0048—0,0208
Débit massique des fumées à 80/60°C	kg/s	0,0051—0,0220
Teneur des fumées en CO_2 pour du gaz naturel H	%	9,0
Teneur des fumées en CO_2 pour du GPL	%	9,7
Pression de refoulement utile du ventilateur	Pa	200
Buse de fumées / d'entrée d'air de combustionØ	mm	80/125
Emissions de NOx (Gaz naturel H, selon DIN 4702 Partie 8)	mg/kWh	<15
Emissions de CO (Gaz naturel H, selon DIN 4702 Partie 8)	mg/kWh	<11
Température de service maximale autorisée	°C	95
Surpression totale autorisée	bar	3
Contenance en eau	Liter	4,7
Branchement gaz	R	½
Branchement départ/arrivée du chauffage (écrou pour raccord)	G	1 ½
Volume d'eau de condensation à 40/30°C (gaz naturel H)	l/h	4,5
pH de l'eau de condensation env.	pH	4,5
Evacuation de l'eau de condensationØ	mm	ca. 25
Raccordement électrique	V~/Hz/A	230/50/6
Puissance électrique absorbée	W	150
Indice de protection	DIN 40050	IP40
Hauteur	mm	900
Largeur	mm	780
Profondeur	mm	460
Poids de transport	kg	79

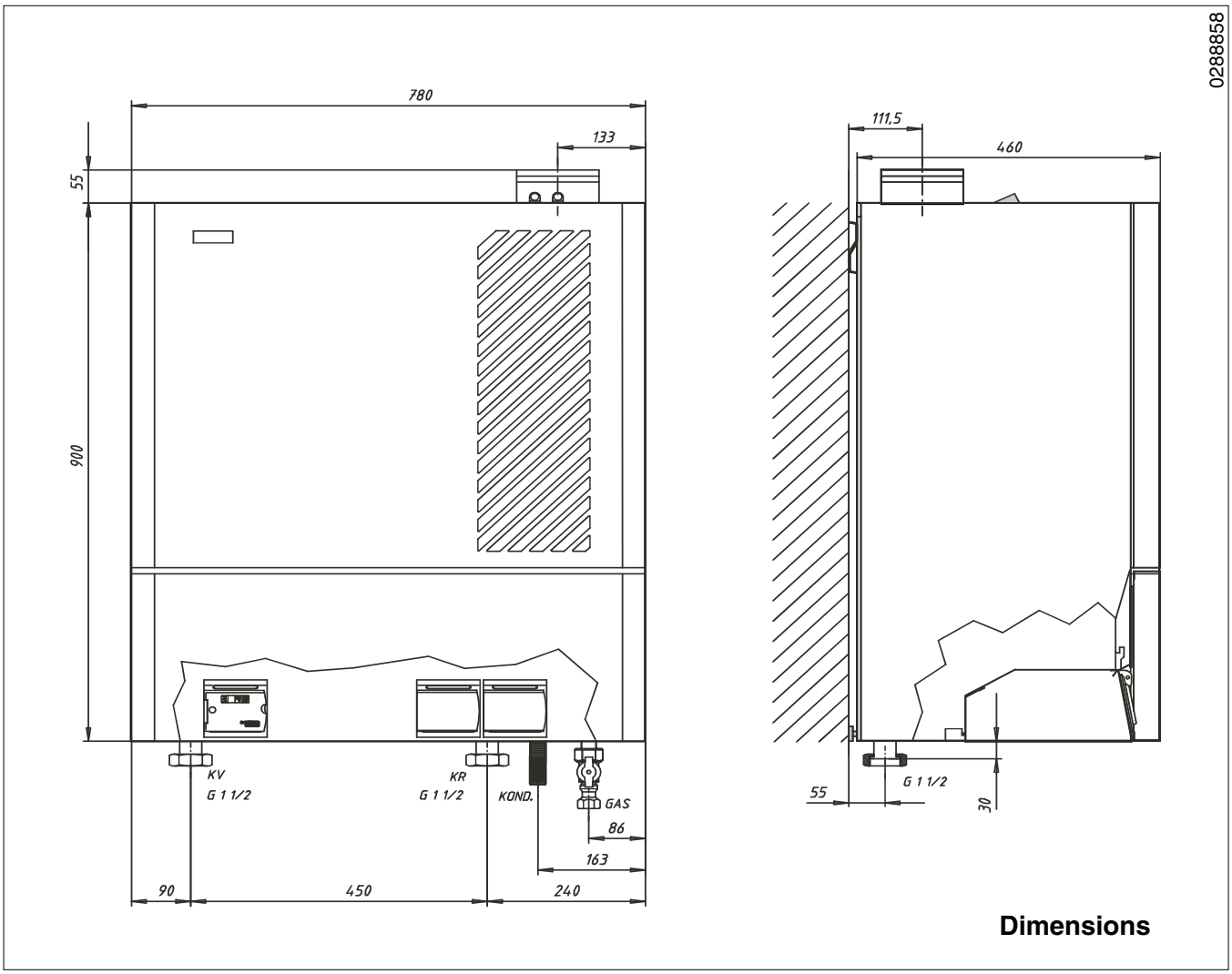

Dimensions

Le distributeur ouvert est monté d'usine dans la chaudière. Dans le cas d'une installation en cascade, il faut démonter ce tuyau de court-circuit, car l'ensemble de la cascade de chaudières doit utiliser un distributeur ouvert commun. Il est interdit de monter une pompe supplémentaire entre les chaudières et le distributeur ouvert.

Les extrémités de tuyaux restant ouvertes sont obturées à l'aide de bouchons et de joints (livrés avec la chaudière).

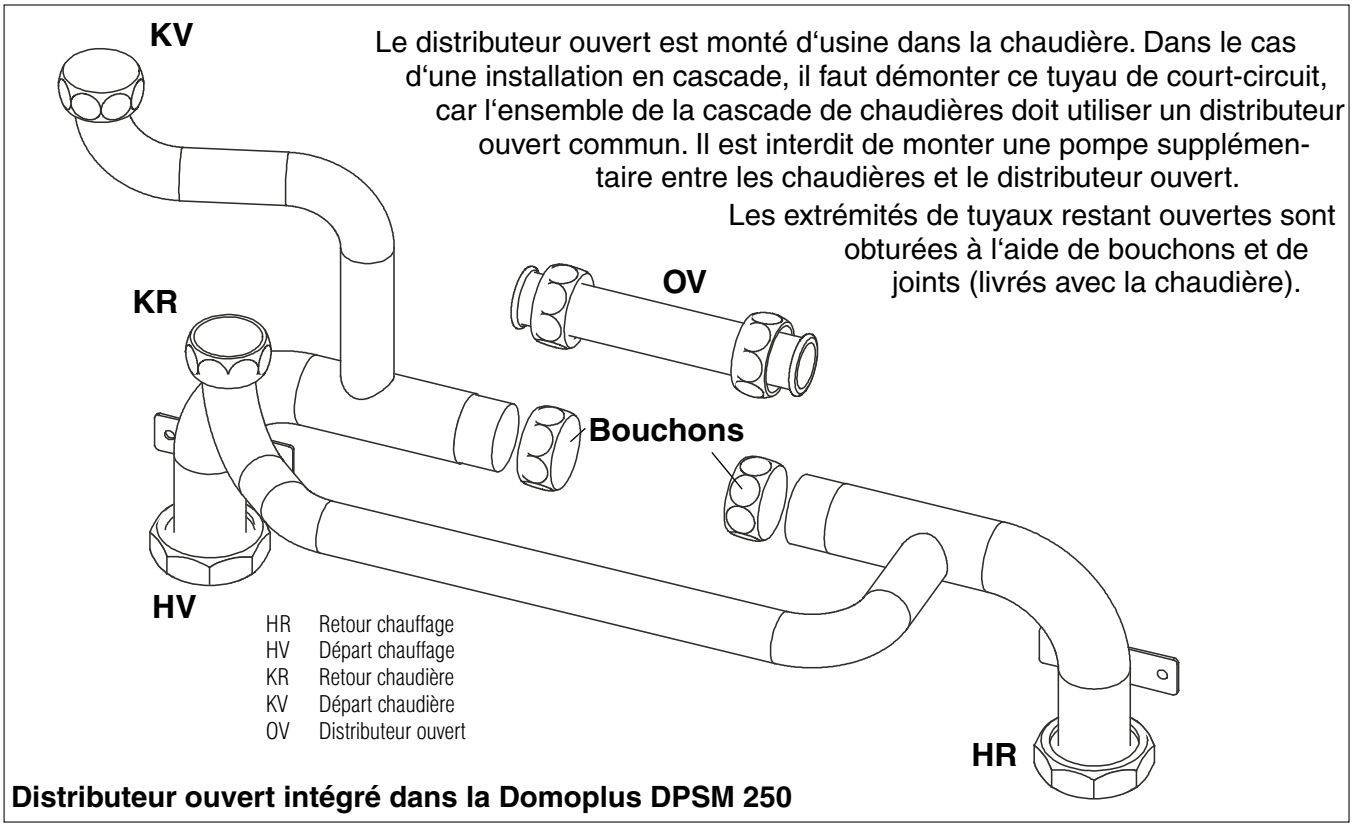

Distributeur ouvert intégré dans la Domoplus DPSM 250

OERTLI

OERTLI THERMIQUE S.A.

Direction des Ventes France
Z.I. de Vieux-Thann
2, avenue Josué Heilmann
B.P. 16
F-68801 Thann Cedex
✆ 03 89 37 00 84
🗐 03 89 37 32 74
E-mail : info@oertli.fr
Internet : www.oertli.fr
Assistance Technique
✆ 01 49 88 58 52
✆ 01 49 88 58 53
✆ 01 49 88 58 54

OERTLI ROHLEDER WÄRMETECHNIK GmbH

Raiffeisenstraße 3
D-71696 MÖGLINGEN
✆ 07141 24 54 0
🗐 07141 24 54 88
E-mail : info@oertli.de
Internet : www.oertli.de

OERTLI BELGIQUE N.V. S.A.

Park Ragheno
Dellingstraat 34
B-2800 MECHELEN
✆ 015 - 45 18 30
🗐 015 - 45 18 34

OERTLI SERVICE AG

Service technique :
Technische Abteilung :
Bahnstraße 24
CH-8603 SCHWERZENBACH
✆ 01 806 41 41
🗐 01 806 41 00

VESCAL S.A.

Systèmes de chauffage
Service commercial :
Verkaufsbüro :
Z.I. de la Veyre St-Légier
CH-1800 VEVEY 1
✆ 021 943 02 22
🗐 021 943 02 33

OERTLI THERMIQUE S.A.

Z.I. de Vieux-Thann
2, avenue Josué Heilmann
B.P. 16
F-68801 Thann Cedex
✆ +33 3 89 37 00 84
🗐 +33 3 89 37 32 74

La Société OERTLI THERMIQUE S.A., ayant le souci de la qualité de ses produits, cherche en permanence à les améliorer.
Elle se réserve donc le droit, à tout moment de modifier les caractéristiques indiquées dans ce document.

Technische Änderungen vorbehalten.

De firma OERTLI THERMIQUE S.A. waarborgt de kwaliteit van de produkten en probeert deze steeds te verbeteren.
Zij heeft dus het recht de in dit document opgegeven kenmerken op ieder moment te wijzigen.

In the interest of customers, OERTLI THERMIQUE S.A. are continuously endeavouring to make improvements in product quality.
All the specifications stated in this document are therefore subject to change without notice.

AD0E01F